Realtidskatalog för Köksvaskar - Porslin (Eldfast keramik)



Katalogen är skapad i realtid och visar de produkter som just i detta ögonblick finns i vår produktdatabas.

Vissa beställningsvaror eller kundunika produkter kan saknas häri. Hittar Ni inte det Ni söker är ni alltid välkomna att kontakta oss.

Om katalogen skapas i samma ögonblick vi administrerar databasen, kan detta resultera i att någon vara ser konstig ut eller saknar komplett information. Vi reserverar oss för de “tryckfel” detta kan innebära.

Se denna katalog som 110 sidors inspiration till det hem du vill skapa.

It’s not about what we got, It’s all about what You want!

Innehåll

1 **4**

1.0.0.1 Köksvask Cleveleys, 595 mm Flera kulörer . . . 5
1.0.0.2 Cleveleys 595 mm - Colour (7 kulörer) . . . 6
1.0.0.3 Cleveleys 595 mm - Mottled (6 kulörer) . . . 8
1.0.0.4 Köksvask Belfast, 595 mm Flera kulörer . . . 9
1.0.0.5 Belfast 595 mm - Colour (7 kulörer) . . . 11
1.0.0.6 Vask Mini Belfast, 460 mm Flera kulörer . . . 13
1.0.0.7 Belfast 595 mm - Mottled (6 kulörer) . . . 14
1.0.0.8 Köksvask Samlesbury, 795 mm Flera kulörer . . . 15
1.0.0.9 Samlesbury 795 mm - Colour (7 kulörer) . . . 17
1.0.0.10 Samlesbury 795 mm - Mottled (6 kulörer) . . . 19
1.0.0.11 Köksvask Pendleton, 800 mm Flera kulörer . . . 20
1.0.0.12 Pendleton 800 mm - Colour (7 kulörer) . . . 22
1.0.0.13 Pendleton 800 mm - Mottled (6 kulörer) . . . 24
1.0.0.14 Köksvask Fluted Lostock, 795 mm Flera kulörer . . . 25
1.0.0.15 Köksvask Lostock, 795 mm Flera kulörer . . . 27
1.0.0.16 Lostock 795 mm - Colour (7 kulörer) . . . 29
1.0.0.17 Lostock 795 mm - Mottled (6 kulörer) . . . 31
1.0.0.18 Köksvask Stonyhurst, 1000 mm Flera kulörer . . . 32
1.0.0.19 Stonyhurst 1000 mm - Colour (7 kulörer) . . . 34
1.0.0.20 Stonyhurst 1000 mm - Mottled (6 kulörer) . . . 36
1.0.0.21 Köksvask Trawden, 1000 mm Flera kulörer . . . 37
1.0.0.22 Trawden 1000 mm - Colour (7 kulörer) . . . 39
1.0.0.23 Trawden 1000 mm - Mottled (6 kulörer) . . . 41
1.0.0.24 Köksvask Ribbleton, 895 mm Flera kulörer . . . 42
1.0.0.25 Köksvask Warton, 895 mm Flera kulörer . . . 44
1.0.0.26 Ribbleton 895 mm - Colour (7 kulörer) . . . 46
1.0.0.27 Ribbleton 895 mm - Mottled (6 kulörer) . . . 48
1.0.0.28 Köksvask Barley, 595 mm Flera kulörer . . . 49
1.0.0.29 Barley 595 mm - Colour (7 kulörer) . . . 51
1.0.0.30 Barley 595 mm - Mottled (6 kulörer) . . . 53
1.0.0.31 Köksvask Mellor, 595 mm Flera kulörer . . . 54
1.0.0.32 Mellor 595 mm - Colour (7 kulörer) . . . 56
1.0.0.33 Mellor 595 mm - Mottled (6 kulörer) . . . 58
1.0.0.34 Köksvask Barrow, 595 mm Vit . . . 59
1.0.0.35 Barrow 595 mm - Colour (7 kulörer) . . . 61
1.0.0.36 Barrow 595 mm - Mottled (6 kulörer) . . . 63
1.0.0.37 Köksvask Bispham, Vit . . . 64
1.0.0.38 Köksvask Croston, Vit . . . 65
1.0.0.39 Köksvask Singleton, Vit . . . 66
1.0.0.40 Köksvask Astley, Vit . . . 67
1.0.0.41 Köksvask Freckleton, Vit . . . 68
1.0.0.42 Köksvask Langho, Vit . . . 69
1.0.0.43 Galler till Whitebirks vaskar . . . 70
1.0.0.44 Egerton . . . 71
1.0.0.45 Entwistle . . . 72
1.0.0.46 Edgworth . . . 73
1.0.0.47 Ribchester 800 . . . 74
1.0.0.48 Bowland 600/800 . . . 75
1.0.0.49 Ribblesdale . . . 76
1.0.0.50 Butler 6/800 . . . 77
1.0.0.51 Butler 1000 . . . 78
1.0.0.52 Double Bowl 800/1000 . . . 79
1.0.0.53 Pendle . . . 80
1.0.0.54 Shaker Single 600/800 . . . 81
1.0.0.55 Shaker Double 8/9/1000 . . . 82
1.0.0.56 Waterside 600 . . . 83
1.0.0.57 Whitehall . . . 84

1.0.0.58 Belfast . . . 85
1.0.0.59 Belthorn . . . 86
1.0.0.60 Square . . . 87
1.0.0.61 Inset 600/800 . . . 88
1.0.0.62 Brindle 600/800 . . . 89
1.0.0.63 Round . . . 90
1.0.0.64 Köksho i Koppar . . . 91
1.0.0.65 Köksho i Mässing . . . 92
1.0.0.66 Pofessional -Belfast . . . 93
1.0.0.67 Pofessional -Cleaner . . . 94
1.0.0.68 Pofessional - Laboratory . . . 95
1.0.0.69 Professional Combination . . . 96
1.0.0.70 Professional Shelf . . . 97
1.0.0.71 Pofessional - Drainers . . . 98
1.0.0.72 Bottengaller . . . 99
1.0.0.73 3.5 inch Premium Waste - Button - Chrome with overflow . . . 100
1.0.0.74 3.5 inch Premium Waste - Lever - Chrome with overflow . . . 101
1.0.0.75 3.5 inch Premium Waste - Lever - Gold with overflow . . . 102
1.0.0.76 3.5 inch Standard Waste - Chrome with overflow . . . 103
1.0.0.77 Korgventil & avlopp (Shaws) . . . 104
1.0.0.78 Shaker 800 . . . 105
1.0.0.79 Shaker 900 . . . 106
1.0.0.80 Butler 600 . . . 107
1.0.0.81 Shaker 1000 -50% . . . 108
1.0.0.82 -50% - Double 800 Perrin & Rowe . . . 109
1.0.0.83 Riverside . . . 110

1



Köksvask Cleveleys, 595 mm Flera kulörer

Klassisk handgjord ”fireclay sink” (till skillnad från enklare i porslin) från Whitebirk Sink Company - vilka vi är ensam distributör för i Skandinavien!Eldfast lera har en annan sammansättning ? bränns vid högre temperatur än porslin - vilket medför att dessa vaskar är mycket mer tåliga mot sprickor, flisor och märken än billigare alternativ i porslin.

Praktisk med hållbar antibakteriell, syrafast glasyr, och med livstids garanti!

En twist på den klassiska Belfast-sinken med breddavloppet centrerat i bakkant.Vasken har 1,5” utlopp som passar för Belfast bottenventil.(separat produkt, se länkade artiklar nedan - olika finishar)

PRODUKTVARIANTER

Artnr.	Benämning	Pris
WB-CLEBLG	Vask Cleveleys - Black gloss	14 493 SEK
WB-CLEBLM	Vask Cleveleys - Black matt	14 493 SEK
WB-CLECHM	Vask Cleveleys - Charcoal matt	14 493 SEK
WB-CLEDPS	Vask Cleveleys - Dusky pink	14 493 SEK
WB-CLEGRG	Vask Cleveleys - Grey gloss	14 493 SEK
WB-CLEGRM	Vask Cleveleys - Grey matt	14 493 SEK
WB-CLEWHG	Vask Cleveleys - White gloss	10 623 SEK
WB-CLEWHM	Vask Cleveleys - White matt	10 623 SEK

Måttsatt ritning ? Specifikation finns att ladda ner till höger om bilden ”Datablad ? Info för nedladding”OBS! Då dessa vaskar är handgjorda, och krymper olika mycket under bränningen, har de en måttolerans på +/-2%

Glasyr : Finns i vit glasyr eller i kulörer enligt variantbilder.







Dusky pink



Black gloss



Grey gloss



Grey matt



White matt



Charcoal

Cleveleys 595 mm - Colour (7 kulörer)

Klassisk handgjord ”fireclay sink” (till skillnad från enklare i porslin) från Whitebirk Sink Company - vilka vi är ensam distributör för i Skandinavien!

Praktisk med hållbar antibakteriell glasyr, och med livstids garanti!

En twist på den klassiska Belfast-sinken med breddavloppet centrerat i bakkant.Vasken tillverkas i två utförande :- 1,5” utlopp som passar för Belfast bottenventil.- 3,5” utlopp för korgventil(separata produkter, se länkade artiklar nedan - olika finishar)

Måttsatt ritning ? Specifikation finns att ladda ner till höger om bilden ”Datablad ? Info för nedladding”OBS! Då dessa vaskar är handgjorda, och krymper olika mycket under bränningen, har de en måttolerans på +/-2%

Glasyr : ”Colour” levereras i kulörer enligt variantbilder ovan. (Traditionellt vita eller ”mottled” hittar ni som egna produkter på varugruppssidan)





Colour - Blue



Colour - Charcoal



Colour - Green

PRODUKTVARIANTER

ämning	Pris



Colour - Light Grey



Colour - Light Blue



Colour - Pink



Colour - Yellow

Cleveleys 595 mm - Mottled (6 kulörer)

Klassisk handgjord ”fireclay sink” (till skillnad från enklare i porslin) från Whitebirk Sink Company - vilka vi är ensam distributör för i Skandinavien!

Praktisk med hållbar antibakteriell glasyr, och med livstids garanti!

En twist på den klassiska Belfast-sinken med breddavloppet centrerat i bakkant.Vasken tillverkas i två utförande :- 1,5” utlopp som passar för Belfast bottenventil.- 3,5” utlopp för korgventil(separata produkter, se länkade artiklar nedan - olika finishar)

Måttsatt ritning ? Specifikation finns att ladda ner till höger om bilden ”Datablad ? Info för nedladding”OBS! Då dessa vaskar är handgjorda, och krymper olika mycket under bränningen, har de en måttolerans på +/-2%

Glasyr : ”Mottled” levereras i kulörer enligt variantbilder ovan. (Traditionellt vita eller ”Colour” hittar ni som egna produkter på varugruppssidan)



PRODUKTVARIANTER

Artnr.	Benämning	Pris



Mottled - Blue Black



Mottled - Brown



Mottled - Green Brown



Mottled - Blue



Mottled - Pink



Mottled - Red



Köksvask Belfast, 595 mm Flera kulörer

Klassisk handgjord ”fireclay sink” (till skillnad från enklare i porslin) från Whitebirk Sink Company - vilka vi är ensam distributör för i Skandinavien!Eldfast lera har en annan sammansättning ? bränns vid högre temperatur än porslin - vilket medför att dessa vaskar är mycket mer tåliga mot sprickor, flisor och märken än billigare alternativ i porslin.

Praktisk med hållbar antibakteriell, syrafast glasyr, och med livstids garanti!

Klassiska Belfast-sinken med sitt karakteristiska breddavlopp i sidan.Vasken har 1,5” utlopp som passar för Belfast bottenventil. (separat produkt, se länkade artiklar nedan - olika finishar)

Måttsatt ritning ? Specifikation finns att ladda ner till höger om bilden ”Datablad ? Info för nedladding”OBS! Då dessa vaskar är handgjorda, och krymper olika mycket under bränningen, har de en måttolerans på +/-2%

Glasyr : Finns i vit glasyr eller i kulörer enligt variantbilder.



PRODUKTVARIANTER

Artnr.	Benämning	Pris
WB-BELBLG	Vask Belfast - Black gloss	14 493 SEK
WB-BELBLM	Vask Belfast - Black matt	14 493 SEK
WB-BELCHM	Vask Belfast - Charcoal matt	14 493 SEK
WB-BELDPS	Vask Belfast - Dusky pink	14 493 SEK
WB-BELGRG	Vask Belfast - Grey gloss	14 493 SEK
WB-BELGRM	Vask Belfast - Grey matt	14 493 SEK
WB-BELWHG	Vask Belfast - White gloss	10 623 SEK
WB-BELWHM	Vask Belfast - White matt	10 623 SEK













Dusky pink



Charcoal



Black gloss



Black matt



Grey gloss



Grey matt



White matt

Belfast 595 mm - Colour (7 kulörer)

Klassisk handgjord ”fireclay sink” (till skillnad från enklare i porslin) från Whitebirk Sink Company - vilka vi är ensam distributör för i Skandinavien!

Praktisk med hållbar antibakteriell glasyr, och med livstids garanti!

Klassiska Belfast-sinken med sitt karakteristiska breddavlopp i sidan.Vasken har 1,5” utlopp som passar för Belfast bottenventil. (separat produkt, se länkade artiklar nedan - olika finishar)

Måttsatt ritning ? Specifikation finns att ladda ner till höger om bilden ”Datablad ? Info för nedladding”OBS! Då dessa vaskar är handgjorda, och krymper olika mycket under bränningen, har de en måttolerans på +/-2%

Glasyr : ”Colour” levereras i kulörer enligt variantbilder ovan.(Traditionellt vita eller ”mottled” hittar ni som egna produkter på varugruppssidan)





Colour - Blue



Colour - Charcoal



Colour - Green

PRODUKTVARIANTER

ämning	Pris



Colour - Light Grey



Colour - Light Blue



Colour - Pink



Colour - Yellow

Vask Mini Belfast, 460 mm Flera kulörer

Klassisk handgjord ”fireclay sink” (till skillnad från enklare i porslin) från Whitebirk Sink Company - vilka vi är ensam distributör för i Skandinavien!Eldfast lera har en annan sammansättning ? bränns vid högre temperatur än porslin - vilket medför att dessa vaskar är mycket mer tåliga mot sprickor, flisor och märken än billigare alternativ i porslin.

Praktisk med hållbar antibakteriell, syrafast glasyr, och med livstids garanti!

Klassiska Belfast-sinken med sitt karakteristiska breddavlopp i sidan.Vasken har 1,5” utlopp som passar för Belfast bottenventil. (separat produkt, se länkade artiklar nedan - olika finishar)

Måttsatt ritning ? Specifikation finns att ladda ner till höger om bilden ”Datablad ? Info för nedladding”OBS! Då dessa vaskar är handgjorda, och krymper olika mycket under bränningen, har de en måttolerans på +/-2%

Glasyr : Finns i vit glasyr eller i kulörer enligt variantbilder.

PRODUKTVARIANTER

Artnr.	Benämning	Pris
WB-MBEBLG	Vask Mini Belfast - Black gloss	12 558 SEK
WB-MBEBLM	Vask Mini Belfast - Black matt	12 558 SEK
WB-MBEBLMG	Vask Mini Belfast - Black lava	17 394 SEK
WB-MBECHM	Vask Mini Belfast - Charcoal matt	12 558 SEK
WB-MBEFGS	Vask Mini Belfast - Forest green	12 558 SEK
WB-MBEGRG	Vask Mini Belfast - Grey gloss	12 558 SEK
WB-MBEGRM	Vask Mini Belfast - Grey matt	12 558 SEK
WB-MBEMBS	Vask Mini Belfast - Midnight blue	12 558 SEK
WB-MBEMGMG	Vask Mini Belfast - Misty grey	17 394 SEK
WB-MBEPPMG	Vask Mini Belfast - Pink pebble	17 394 SEK
WB-MBESCMG	Vask Mini Belfast - Soft cloud	17 394 SEK
WB-MBEWHG	Vask Mini Belfast - White gloss	8 688 SEK
WB-MBEWHM	Vask Mini Belfast - White matt	8 688 SEK




White matt


Grey gloss


Grey matt


Black


Black matt


Forest green


Midnight blue


Black lava


Misty


Pink pebble


Soft cloud

Belfast 595 mm - Mottled (6 kulörer)

Klassisk handgjord ”fireclay sink” (till skillnad från enklare i porslin) från Whitebirk Sink Company - vilka vi är ensam distributör för i Skandinavien!

Praktisk med hållbar antibakteriell glasyr, och med livstids garanti!

Klassiska Belfast-sinken med sitt karakteristiska breddavlopp i sidan.Vasken har 1,5” utlopp som passar för Belfast bottenventil. (separat produkt, se länkade artiklar nedan - olika finishar)

Måttsatt ritning ? Specifikation finns att ladda ner till höger om bilden ”Datablad ? Info för nedladdning”OBS! Då dessa vaskar är handgjorda, och krymper olika mycket under bränningen, har de en måttolerans på +/-2%

Glasyr : ”Mottled” levereras i kulörer enligt variantbilder ovan.(Traditionellt vita eller ”Colour” hittar ni som egna produkter på varugruppssidan)



PRODUKTVARIANTER

Artnr.	Benämning	Pris





Mottled - Blue Black



Mottled - Brown



Mottled - Green Brown



Mottled - Blue



Mottled - Pink



Mottled - Red

Köksvask Samlesbury, 795 mm Flera kulörer

Klassisk handgjord ”fireclay sink” (till skillnad från enklare i porslin) från Whitebirk Sink Company - vilka vi är ensam distributör för i Skandinavien!Eldfast lera har en annan sammansättning ? bränns vid högre temperatur än porslin - vilket medför att dessa vaskar är mycket mer tåliga mot sprickor, flisor och märken än billigare alternativ i porslin.

Praktisk med hållbar antibakteriell, syrafast glasyr, och med livstids garanti!

En stor enkelho för 800-skåp.Vasken har 3,5” utlopp som passar med korgventil alternativt avfallskvarn.(Korgventiler säljs som separat produkt, se länkade artiklar nedan - olika finishar)

Måttsatt ritning ? Specifikation finns att ladda ner till höger om bilden ”Datablad ? Info för nedladding”OBS! Då dessa vaskar är handgjorda, och krymper olika mycket under bränningen, har de en måttolerans på +/-2%

Glasyr : Finns i vit glasyr eller i kulörer enligt variantbilder.Levereras med eller utan hål för breddavlopp - välj i rullgardinsmenyn.









Black gloss



Black matt



Grey gloss



Grey matt

Produktvarianter

Artnr.	Benämning	Pris
WB-SAMBLGNOF	Vask Samlesbury - Black gloss - Ej Breddavl.	19 333 SEK
WB-SAMBLGOF	Vask Samlesbury - Black gloss - Breddavl.	19 333 SEK
WB-SAMBLMNOF	Vask Samlesbury - Black matt - Ej Breddavl.	19 333 SEK
WB-SAMBLMOF	Vask Samlesbury - Black matt - Breddavl.	19 333 SEK
WB-SAMCHMNOF	Vask Samlesbury - Charcoal matt - Ej Breddavl.	19 333 SEK
WB-SAMCHMOF	Vask Samlesbury - Charcoal matt - Breddavl.	19 333 SEK
WB-SAMDPSNOF	Vask Samlesbury - Dusky pink - Ej Breddavl.	19 333 SEK
WB-SAMDPSOF	Vask Samlesbury - Dusky pink - Breddavl.	19 333 SEK
WB-SAMGRGNOF	Vask Samlesbury - Grey gloss - Ej Breddavl.	19 333 SEK
WB-SAMGRGOF	Vask Samlesbury - Grey gloss - Breddavl.	19 333 SEK
WB-SAMGRMNOF	Vask Samlesbury - Grey matt - Ej Breddavl.	19 333 SEK
WB-SAMGRMOF	Vask Samlesbury - Grey matt - Breddavl.	19 333 SEK
WB-SAMWHGNOF	Vask Samlesbury - White gloss - Ej Breddavl.	15 461 SEK
WB-SAMWHGOF	Vask Samlesbury - White gloss - Breddavl.	15 461 SEK
WB-SAMWHMNOF	Vask Samlesbury - White matt - Ej Breddavl.	15 461 SEK
WB-SAMWHMOF	Vask Samlesbury - White matt - Breddavl.	15 461 SEK



White matt



Charcoal



Dusky pink

Samlesbury 795 mm - Colour (7 kulörer)

Klassisk handgjord ”fireclay sink” (till skillnad från enklare i porslin) från Whitebirk Sink Company - vilka vi är ensam distributör för i Skandinavien!

Praktisk med hållbar antibakteriell glasyr, och med livstids garanti!

En stor enkelho för 800-skåp.Vasken har 3,5” utlopp som passar med korgventil alternativt avfallskvarn.(Korgventiler säljs som separat produkt, se länkade artiklar nedan - olika finishar)

Måttsatt ritning ? Specifikation finns att ladda ner till höger om bilden ”Datablad ? Info för nedladding”OBS! Då dessa vaskar är handgjorda, och krymper olika mycket under bränningen, har de en måttolerans på +/-2%

Glasyr : ”Colour” levereras i kulörer enligt variantbilder ovan.(Traditionellt vita eller ”mottled” hittar ni som egna produkter på varugruppssidan)





Colour - Blue



Colour - Charcoal



Colour - Green

PRODUKTVARIANTER

mning	Pris



Colour - Light Grey



Colour - Light Blue



Colour - Pink



Colour - Yellow

Samlesbury 795 mm - Mottled (6 kulörer)

Klassisk handgjord ”fireclay sink” (till skillnad från enklare i porslin) från Whitebirk Sink Company - vilka vi är ensam distributör för i Skandinavien!

Praktisk med hållbar antibakteriell glasyr, och med livstids garanti!

En stor enkelho för 800-skåp.Vasken har 3,5” utlopp som passar med korgventil alternativt avfallskvarn.(Korgventiler säljs som separat produkt, se länkade artiklar nedan - olika finishar)

Måttsatt ritning ? Specifikation finns att ladda ner till höger om bilden ”Datablad ? Info för nedladding”OBS! Då dessa vaskar är handgjorda, och krymper olika mycket under bränningen, har de en måttolerans på +/-2%

Glasyr : ”Mottled” levereras i kulörer enligt variantbilder ovan.(Traditionellt vita eller ”Colour” hittar ni som egna produkter på varugruppssidan)







Mottled - Blue Black



Mottled - Brown



Mottled - Green Brown



Mottled - Blue



Mottled - Pink



Mottled - Red

PRODUKTVARIANTER

Artnr.	Benämning	Pris

Köksvask Pendleton, 800 mm Flera kulörer

Klassisk handgjord ”fireclay sink” (till skillnad från enklare i porslin) från Whitebirk Sink Company - vilka vi är ensam distributör för i Skandinavien!Eldfast lera har en annan sammansättning ? bränns vid högre temperatur än porslin - vilket medför att dessa vaskar är mycket mer tåliga mot sprickor, flisor och märken än billigare alternativ i porslin.

Praktisk med hållbar antibakteriell, syrafast glasyr, och med livstids garanti!

En stor dubbelho tänkt för 800-skåp.Vasken har 3,5” utlopp som passar med korgventil alternativt avfallskvarn.(Korgventil säljs som separat produkt, se länkade artiklar nedan - olika finishar)

Måttsatt ritning ? Specifikation finns att ladda ner till höger om bilden ”Datablad ? Info för nedladding”OBS! Då dessa vaskar är handgjorda, och krymper olika mycket under bränningen, har de en måttolerans på +/-2%

Glasyr : Finns i vit glasyr eller i kulörer enligt variantbilder.Levereras med eller utan hål för breddavlopp - välj i rullgardinsmenyn.









Black gloss



Black matt



Grey gloss



Grey matt

PRODUKTVARIANTER

Artnr.	Benämning	Pris
WB-PENBLGNOF	Vask Pendleton - Black gloss - Ej Breddavl.	20 298 SEK
WB-PENBLGOF	Vask Pendleton - Black gloss - Breddavl.	20 298 SEK
WB-PENBLMNOF	Vask Pendleton - Black matt - Ej Breddavl.	20 298 SEK
WB-PENBLMOF	Vask Pendleton - Black matt - Breddavl.	20 298 SEK
WB-PENCHMNOF	Vask Pendleton - Charcoal matt - Ej Breddavl.	20 298 SEK
WB-PENCHMOF	Vask Pendleton - Charcoal matt - Breddavl.	20 298 SEK
WB-PENDPSNOF	Vask Pendleton - Dusky pink - Ej Breddavl.	20 298 SEK
WB-PENDPSOF	Vask Pendleton - Dusky pink - Breddavl.	20 298 SEK
WB-PENGRGNOF	Vask Pendleton - Grey gloss - Ej Breddavl.	20 298 SEK
WB-PENGRGOF	Vask Pendleton - Grey gloss - Breddavl.	20 298 SEK
WB-PENGRMNOF	Vask Pendleton - Grey matt - Ej Breddavl.	20 298 SEK
WB-PENGRMOF	Vask Pendleton - Grey matt - Breddavl.	20 298 SEK
WB-PENWHGNOF	Vask Pendleton - White gloss - Ej Breddavl.	16 428 SEK
WB-PENWHGOF	Vask Pendleton - White gloss - Breddavl.	16 428 SEK
WB-PENWHMNOF	Vask Pendleton - White matt - Ej Breddavl.	16 428 SEK
WB-PENWHMOF	Vask Pendleton - White matt - Breddavl.	16 428 SEK



White matt



Charcoal



Dusky pink

Pendleton 800 mm - Colour (7 kulörer)

Klassisk handgjord ”fireclay sink” (till skillnad från enklare i porslin) från Whitebirk Sink Company - vilka vi är ensam distributör för i Skandinavien!

Praktisk med hållbar antibakteriell glasyr, och med livstids garanti!

En stor dubbelho tänkt för 900-skåp.Vasken har 3,5” utlopp som passar med korgventil alternativt avfallskvarn.(Korgventil säljs som separat produkt, se länkade artiklar nedan - olika finishar)

Måttsatt ritning ? Specifikation finns att ladda ner till höger om bilden ”Datablad ? Info för nedladding”OBS! Då dessa vaskar är handgjorda, och krymper olika mycket under bränningen, har de en måttolerans på +/-2%

Glasyr : ”Colour” levereras i kulörer enligt variantbilder ovan.(Traditionellt vita eller ”mottled” hittar ni som egna produkter på varugruppssidan)





Colour - Blue



Colour - Charcoal



Colour - Green

PRODUKTVARIANTER

ämning	Pris



Colour - Light Grey



Colour - Light Blue



Colour - Pink



Colour - Yellow

Pendleton 800 mm - Mottled (6 kulörer)

Klassisk handgjord ”fireclay sink” (till skillnad från enklare i porslin) från Whitebirk Sink Company - vilka vi är ensam distributör för i Skandinavien!

Praktisk med hållbar antibakteriell glasyr, och med livstids garanti!

En stor dubbelho tänkt för 900-skåp.Vasken har 3,5” utlopp som passar med korgventil alternativt avfallskvarn.(Korgventil säljs som separat produkt, se länkade artiklar nedan - olika finishar)

Måttsatt ritning ? Specifikation finns att ladda ner till höger om bilden ”Datablad ? Info för nedladdning”OBS! Då dessa vaskar är handgjorda, och krymper olika mycket under bränningen, har de en måttolerans på +/-2%

Glasyr : ”Mottled” levereras i kulörer enligt variantbilder ovan.(Traditionellt vita eller ”Colour” hittar ni som egna produkter på varugruppssidan)



PRODUKTVARIANTER

Artnr.	Benämning	Pris





Mottled - Blue Black



Mottled - Brown



Mottled - Green Brown



Mottled - Blue



Mottled - Pink



Mottled - Red

Köksvask Fluted Lostock, 795 mm Flera kulörer

Klassisk handgjord ”fireclay sink” (till skillnad från enklare i porslin) från Whitebirk Sink Company - vilka vi är ensam distributör för i Skandinavien!Eldfast lera har en annan sammansättning ? bränns vid högre temperatur än porslin - vilket medför att dessa vaskar är mycket mer tåliga mot sprickor, flisor och märken än billigare alternativ i porslin.

Praktisk med hållbar antibakteriell, syrafast glasyr, och med livstids garanti!

En dubbelho med en rejäl ho, och en mindre beredningsho.De dekorativa spåren finns på båda långsidorna, vilket möjliggör flexibilitet av var den stora resp. lilla vasken skall vara placerad.Vasken har 3,5” utlopp som passar med korgventil alternativt avfallskvarn.(Korgventil säljs som separat produkt, se länkade artiklar nedan - olika finishar)

Måttsatt ritning ? Specifikation finns att ladda ner till höger om bilden ”Datablad ? Info för nedladdning”OBS! Då dessa vaskar är handgjorda, och krymper olika mycket under bränningen, har de en måttolerans på +/-2%

Glasyr : Finns i vit glasyr eller i kulörer enligt variantbilder.



PRODUKTVARIANTER

Artnr.	Benämning	Pris
WB-FLOSBLGNOF	Vask Fluted Lostock - Black gloss - Ej Breddavl.	25 138 SEK
WB-FLOSBLGOF	Vask Fluted Lostock - Black gloss - Breddavl.	25 138 SEK
WB-FLOSBLMNOF	Vask Fluted Lostock - Black matt - Ej Breddavl.	25 138 SEK
WB-FLOSBLMOF	Vask Fluted Lostock - Black matt - Breddavl.	25 138 SEK
WB-FLOSCHMNOF	Vask Fluted Lostock - Charcoal matt - Ej Breddavl.	25 138 SEK
WB-FLOSCHMOF	Vask Fluted Lostock - Charcoal matt - Breddavl.	25 138 SEK
WB-FLOSDPSNOF	Vask Fluted Lostock - Dusky pink - Ej Breddavl.	25 138 SEK
WB-FLOSDPSOF	Vask Fluted Lostock - Dusky pink - Breddavl.	25 138 SEK
WB-FLOSGRGNOF	Vask Fluted Lostock - Grey gloss - Ej Breddavl.	25 138 SEK
WB-FLOSGRGOF	Vask Fluted Lostock - Grey gloss - Breddavl.	25 138 SEK
WB-FLOSGRMNOF	Vask Fluted Lostock - Grey matt - Ej Breddavl.	25 138 SEK
WB-FLOSGRMOF	Vask Fluted Lostock - Grey matt - Breddavl.	25 138 SEK
WB-FLOSWHGNOF	Vask Fluted Lostock - White gloss - Ej Breddavl.	21 266 SEK
WB-FLOSWHGOF	Vask Fluted Lostock - White gloss - Breddavl.	21 266 SEK
WB-FLOSWHMNOF	Vask Fluted Lostock - White matt - Ej Breddavl.	21 266 SEK
WB-FLOSWHMOF	Vask Fluted Lostock - White matt - Breddavl.	21 266 SEK

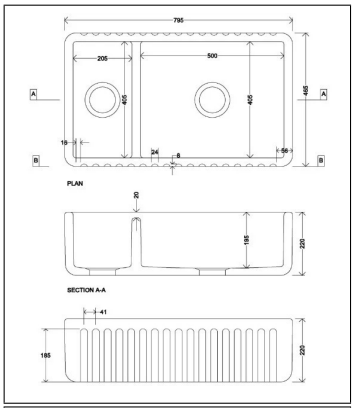



Black gloss



Black matt



Grey gloss



Grey matt



White matt



Charcoal



Dusky pink

Köksvask Lostock, 795 mm Flera kulörer

Klassisk handgjord ”fireclay sink” (till skillnad från enklare i porslin) från Whitebirk Sink Company - vilka vi är ensam distributör för i Skandinavien!Eldfast lera har en annan sammansättning ? bränns vid högre temperatur än porslin - vilket medför att dessa vaskar är mycket mer tåliga mot sprickor, flisor och märken än billigare alternativ i porslin.

Praktisk med hållbar antibakteriell, syrafast glasyr, och med livstids garanti!

En dubbelho med en rejäl ho, och en mindre beredningsho.Vasken har 3,5” utlopp som passar med korgventil alternativt avfallskvarn.(Korgventil säljs som separat produkt, se länkade artiklar nedan - olika finishar)

Måttsatt ritning ? Specifikation finns att ladda ner till höger om bilden ”Datablad ? Info för nedladding”OBS! Då dessa vaskar är handgjorda, och krymper olika mycket under bränningen, har de en måttolerans på +/-2%

Glasyr : Finns i vit glasyr eller i kulörer enligt variantbilder.Levereras med eller utan hål för breddavlopp - välj i rullgardinsmenyn.









Black gloss



Black matt



Grey gloss



Grey matt

PRODUKTVARIANTER

Artnr.	Benämning	Pris
WB-LOSBLGNOF	Vask Lostock - Black gloss - Ej Breddavl.	21 266 SEK
WB-LOSBLGOF	Vask Lostock - Black gloss - Breddavl.	21 266 SEK
WB-LOSBLMNOF	Vask Lostock - Black matt - Ej Breddavl.	21 266 SEK
WB-LOSBLMOF	Vask Lostock - Black matt - Breddavl.	21 266 SEK
WB-LOSCHMNOF	Vask Lostock - Charcoal matt - Ej Breddavl.	21 266 SEK
WB-LOSCHMOF	Vask Lostock - Charcoal matt - Breddavl.	21 266 SEK
WB-LOSDPSNOF	Vask Lostock - Dusky pink - Ej Breddavl.	21 266 SEK
WB-LOSDPSOF	Vask Lostock - Dusky pink - Breddavl.	21 266 SEK
WB-LOSGRGNOF	Vask Lostock - Grey gloss - Ej Breddavl.	21 266 SEK
WB-LOSGRGOF	Vask Lostock - Grey gloss - Breddavl.	21 266 SEK
WB-LOSGRMNOF	Vask Lostock - Grey matt - Ej Breddavl.	21 266 SEK
WB-LOSGRMOF	Vask Lostock - Grey matt - Breddavl.	21 266 SEK
WB-LOSWHGNOF	Vask Lostock - White gloss - Ej Breddavl.	17 394 SEK
WB-LOSWHGOF	Vask Lostock - White gloss - Breddavl.	17 394 SEK
WB-LOSWHMNOF	Vask Lostock - White matt - Ej Breddavl.	17 394 SEK
WB-LOSWHMOF	Vask Lostock - White matt - Breddavl.	17 394 SEK



White matt



Charcoal



Dusky pink

Lostock 795 mm - Colour (7 kulörer)

Klassisk handgjord ”fireclay sink” (till skillnad från enklare i porslin) från Whitebirk Sink Company - vilka vi är ensam distributör för i Skandinavien!

Praktisk med hållbar antibakteriell glasyr, och med livstids garanti!

En dubbelho med en rejäl ho, och en mindre beredningsho.Vasken har 3,5” utlopp som passar med korgventil alternativt avfallskvarn.(Korgventil säljs som separat produkt, se länkade artiklar nedan - olika finishar)

Måttsatt ritning ? Specifikation finns att ladda ner till höger om bilden ”Datablad ? Info för nedladding”OBS! Då dessa vaskar är handgjorda, och krymper olika mycket under bränningen, har de en måttolerans på +/-2%

Glasyr : ”Colour” levereras i kulörer enligt variantbilder ovan.(Traditionellt vita eller ”mottled” hittar ni som egna produkter på varugruppssidan)





Colour - Blue



Colour - Charcoal



Colour - Green



Colour - Light Grey



Colour - Light Blue

PRODUKTVARIANTER

	mning	Pris



Colour - Pink



Colour - Yellow

Lostock 795 mm - Mottled (6 kulörer)

Klassisk handgjord ”fireclay sink” (till skillnad från enklare i porslin) från Whitebirk Sink Company - vilka vi är ensam distributör för i Skandinavien!

Praktisk med hållbar antibakteriell glasyr, och med livstids garanti!

En dubbelho med en rejäl ho, och en mindre beredningsho.Vasken har 3,5” utlopp som passar med korgventil alternativt avfallskvarn.(Korgventil säljs som separat produkt, se länkade artiklar nedan - olika finishar)

Måttsatt ritning ? Specifikation finns att ladda ner till höger om bilden ”Datablad ? Info för nedladding”OBS! Då dessa vaskar är handgjorda, och krymper olika mycket under bränningen, har de en måttolerans på +/-2%

Glasyr : ”Mottled” levereras i kulörer enligt variantbilder ovan.(Traditionellt vita eller ”Colour” hittar ni som egna produkter på varugruppssidan)



PRODUKTVARIANTER

Artnr.	Benämning	Pris





Mottled - Blue Black



Mottled - Brown



Mottled - Green Brown



Mottled - Blue



Mottled - Pink



Mottled - Red

Köksvask Stonyhurst, 1000 mm Flera kulörer

Klassisk handgjord ”fireclay sink” (till skillnad från enklare i porslin) från Whitebirk Sink Company - vilka vi är ensam distributör för i Skandinavien!Eldfast lera har en annan sammansättning ? bränns vid högre temperatur än porslin - vilket medför att dessa vaskar är mycket mer tåliga mot sprickor, flisor och märken än billigare alternativ i porslin.

Praktisk med hållbar antibakteriell, syrafast glasyr, och med livstids garanti!

En riktigt stor dubbelho - en meter bred!

Vasken har 3,5” utlopp som passar med korgventil alternativt avfallskvarn.(Korgventil säljs som separat produkt, se länkade artiklar nedan - olika finishar)

Måttsatt ritning ? Specifikation finns att ladda ner till höger om bilden ”Datablad ? Info för nedladding”OBS! Då dessa vaskar är handgjorda, och krymper olika mycket under bränningen, har de en måttolerans på +/-2%

Glasyr : Finns i vit glasyr eller i kulörer enligt variantbilder.Levereras med eller utan hål för breddavlopp - välj i rullgardinsmenyn.



PRODUKTVARIANTER

Artnr.	Benämning	Pris
WB-STOBLGNOF	Vask Stonyhurst - Black gloss - Ej Breddavl.	26 103 SEK
WB-STOBLGOF	Vask Stonyhurst - Black gloss - Breddavl.	26 103 SEK
WB-STOBLMNOF	Vask Stonyhurst - Black matt - Ej Breddavl.	26 103 SEK
WB-STOBLMOF	Vask Stonyhurst - Black matt - Breddavl.	26 103 SEK
WB-STOCHMNOF	Vask Stonyhurst - Charcoal matt - Ej Breddavl.	26 103 SEK
WB-STOCHMOF	Vask Stonyhurst - Charcoal matt - Breddavl.	26 103 SEK
WB-STODPSNOF	Vask Stonyhurst - Dusky pink - Ej Breddavl.	26 103 SEK
WB-STODPSOF	Vask Stonyhurst - Dusky pink - Breddavl.	26 103 SEK
	yhurst - Grey gloss - Ej Breddavl.	26 103 SEK
	yhurst - Grey gloss - Breddavl.	26 103 SEK
	yhurst - Grey matt - Ej Breddavl.	26 103 SEK
	yhurst - Grey matt - Breddavl.	26 103 SEK
	yhurst - White gloss - Ej Breddavl.	22 233 SEK
	yhurst - White gloss - Breddavl.	22 233 SEK
	yhurst - White matt - Ej Breddavl.	22 233 SEK
	yhurst - White matt - Breddavl.	22 233 SEK

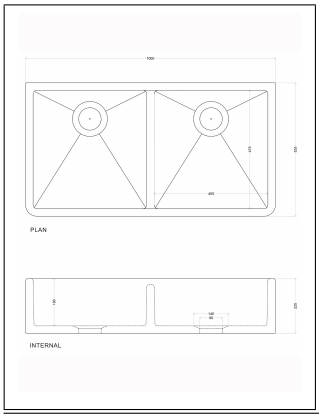



Black gloss



Black matt



Grey gloss



grey matt



White matt



Dusky pink



Charcoal

Stonyhurst 1000 mm - Colour (7 kulörer)

Klassisk handgjord ”fireclay sink” (till skillnad från enklare i porslin) från Whitebirk Sink Company - vilka vi är ensam distributör för i Skandinavien!

Praktisk med hållbar antibakteriell glasyr, och med livstids garanti!

En riktigt stor dubbelho - en meter bred!Vasken har 3,5” utlopp som passar med korgventil alternativt avfallskvarn.(Korgventil säljs som separat produkt, se länkade artiklar nedan - olika finishar)

Måttsatt ritning ? Specifikation finns att ladda ner till höger om bilden ”Datablad ? Info för nedladding”OBS! Då dessa vaskar är handgjorda, och krymper olika mycket under bränningen, har de en måttolerans på +/-2%

Glasyr : ”Colour” levereras i kulörer enligt variantbilder ovan.(Traditionellt vita eller ”mottled” hittar ni som egna produkter på varugruppssidan)





Colour - Blue



Colour - Charcoal



Colour - Green

PRODUKTVARIANTER

ämning	Pris



Colour - Light Grey



Colour - Light Blue



Colour - Pink



Colour - Yellow

Stonyhurst 1000 mm - Mottled (6 kulörer)

Klassisk handgjord ”fireclay sink” (till skillnad från enklare i porslin) från Whitebirk Sink Company - vilka vi är ensam distributör för i Skandinavien!

Praktisk med hållbar antibakteriell glasyr, och med livstids garanti!

En riktigt stor dubbelho - en meter bred!Vasken har 3,5” utlopp som passar med korgventil alternativt avfallskvarn.(Korgventil säljs som separat produkt, se länkade artiklar nedan - olika finishar)

Måttsatt ritning ? Specifikation finns att ladda ner till höger om bilden ”Datablad ? Info för nedladding”OBS! Då dessa vaskar är handgjorda, och krymper olika mycket under bränningen, har de en måttolerans på +/-2%

Glasyr : ”Mottled” levereras i kulörer enligt variantbilder ovan.(Traditionellt vita eller ”Colour” hittar ni som egna produkter på varugruppssidan)



PRODUKTVARIANTER

Artnr.	Benämning	Pris





Mottled - Blue Black



Mottled - Brown



Mottled - Green Brown



Mottled - Blue



Mottled - Pink



Mottled - Red

Köksvask Trawden, 1000 mm Flera kulörer

Klassisk handgjord ”fireclay sink” (till skillnad från enklare i porslin) från Whitebirk Sink Company - vilka vi är ensam distributör för i Skandinavien!Eldfast lera har en annan sammansättning ? bränns vid högre temperatur än porslin - vilket medför att dessa vaskar är mycket mer tåliga mot sprickor, flisor och märken än billigare alternativ i porslin.

Praktisk med hållbar antibakteriell, syrafast glasyr, och med livstids garanti!

En riktigt stor dubbelho - en meter bred! Och med de karakteristiska spåren ”fluted” i framkantVasken har 3,5” utlopp som passar med korgventil alternativt avfallskvarn.(Korgventil säljs som separat produkt, se länkade artiklar nedan - olika finishar)

Måttsatt ritning ? Specifikation finns att ladda ner till höger om bilden ”Datablad ? Info för nedladding”OBS! Då dessa vaskar är handgjorda, och krymper olika mycket under bränningen, har de en måttolerans på +/-2%

Glasyr : Finns i vit glasyr eller i kulörer enligt variantbilder.Levereras med eller utan hål för breddavlopp - välj i rullgardinsmenyn.









Black gloss



Black matt



Grey gloss



Grey matt

PRODUKTVARIANTER

Artnr.	Benämning	Pris
WB-TRABLGNOF	Vask Trawden - Black gloss - Ej Breddavl.	29 973 SEK
WB-TRABLGOF	Vask Trawden - Black gloss - Breddavl.	29 973 SEK
WB-TRABLMNOF	Vask Trawden - Black matt - Ej Breddavl.	29 973 SEK
WB-TRABLMOF	Vask Trawden - Black matt - Breddavl.	29 973 SEK
WB-TRACHMNOF	Vask Trawden - Charcoal matt - Ej Breddavl.	29 973 SEK
WB-TRACHMOF	Vask Trawden - Charcoal matt - Breddavl.	29 973 SEK
WB-TRADPSNOF	Vask Trawden - Dusky pink - Ej Breddavl.	29 973 SEK
WB-TRADPSOF	Vask Trawden - Dusky pink - Breddavl.	29 973 SEK
WB-TRAGRGNOF	Vask Trawden - Grey gloss - Ej Breddavl.	29 973 SEK
WB-TRAGRGOF	Vask Trawden - Grey gloss - Breddavl.	29 973 SEK
WB-TRAGRMNOF	Vask Trawden - Grey matt - Ej Breddavl.	29 973 SEK
WB-TRAGRMOF	Vask Trawden - Grey matt - Breddavl.	29 973 SEK
WB-TRAWHGNOF	Vask Trawden - White gloss - Ej Breddavl.	26 103 SEK
WB-TRAWHGOF	Vask Trawden - White gloss - Breddavl.	26 103 SEK
WB-TRAWHMNOF	Vask Trawden - White matt - Ej Breddavl.	26 103 SEK
WB-TRAWHMOF	Vask Trawden - White matt - Breddavl.	26 103 SEK



White matt



Dusky pink



Charcoal

Trawden 1000 mm - Colour (7 kulörer)

Klassisk handgjord ”fireclay sink” (till skillnad från enklare i porslin) från Whitebirk Sink Company - vilka vi är ensam distributör för i Skandinavien!

Praktisk med hållbar antibakteriell glasyr, och med livstids garanti!

En riktigt stor dubbelho - en meter bred! Och med de karakteristiska spåren ”fluted” i framkantVasken har 3,5” utlopp som passar med korgventil alternativt avfallskvarn.(Korgventil säljs som separat produkt, se länkade artiklar nedan - olika finishar)

Måttsatt ritning ? Specifikation finns att ladda ner till höger om bilden ”Datablad ? Info för nedladding”OBS! Då dessa vaskar är handgjorda, och krymper olika mycket under bränningen, har de en måttolerans på +/-2%

Glasyr : ”Colour” levereras i kulörer enligt variantbilder ovan.(Traditionellt vita eller ”mottled” hittar ni som egna produkter på varugruppssidan)





Colour - Blue



Colour - Charcoal



Colour - Green

PRODUKTVARIANTER

ämning	Pris



Colour - Light Grey



Colour - Light Blue



Colour - Pink



Colour - Yellow

Trawden 1000 mm - Mottled (6 kulörer)

Klassisk handgjord ”fireclay sink” (till skillnad från enklare i porslin) från Whitebirk Sink Company - vilka vi är ensam distributör för i Skandinavien!

Praktisk med hållbar antibakteriell glasyr, och med livstids garanti!

En riktigt stor dubbelho - en meter bred! Och med de karakteristiska spåren ”fluted” i framkantVasken har 3,5” utlopp som passar med korgventil alternativt avfallskvarn.(Korgventil säljs som separat produkt, se länkade artiklar nedan - olika finishar)

Måttsatt ritning ? Specifikation finns att ladda ner till höger om bilden ”Datablad ? Info för nedladding”OBS! Då dessa vaskar är handgjorda, och krymper olika mycket under bränningen, har de en måttolerans på +/-2%

Glasyr : ”Mottled” levereras i kulörer enligt variantbilder ovan.(Traditionellt vita eller ”Colour” hittar ni som egna produkter på varugruppssidan)



PRODUKTVARIANTER

Artnr.	Benämning	Pris





Mottled - Blue Black



Mottled - Brown



Mottled - Green Brown



Mottled - Blue



Mottled - Pink



Mottled - Red

Köksvask Ribbleton, 895 mm Flera kulörer

Klassisk handgjord ”fireclay sink” (till skillnad från enklare i porslin) från Whitebirk Sink Company - vilka vi är ensam distributör för i Skandinavien!Eldfast lera har en annan sammansättning ? bränns vid högre temperatur än porslin - vilket medför att dessa vaskar är mycket mer tåliga mot sprickor, flisor och märken än billigare alternativ i porslin.

Praktisk med hållbar antibakteriell, syrafast glasyr, och med livstids garanti!

En stor dubbelho i Shakerstil - lite mer skarpkantade än traditionella designen.Vasken har 3,5” utlopp som passar med korgventil alternativt avfallskvarn.(Korgventil säljs som separat produkt, se länkade artiklar nedan - olika finishar)

Måttsatt ritning ? Specifikation finns att ladda ner till höger om bilden ”Datablad ? Info för nedladding”OBS! Då dessa vaskar är handgjorda, och krymper olika mycket under bränningen, har de en måttolerans på +/-2%

Glasyr : Finns i vit glasyr eller i kulörer enligt variantbilder.Levereras med eller utan hål för breddavlopp - välj i rullgardinsmenyn.



PRODUKTVARIANTER

Artnr.	Benämning	Pris
WB-RIBBBLGNOF	Vask Ribbleton - Black gloss - Ej Breddavl.	22 233 SEK
WB-RIBBBLGOF	Vask Ribbleton - Black gloss - Breddavl.	22 233 SEK
WB-RIBBBLMNOF	Vask Ribbleton - Black matt - Ej Breddavl.	22 233 SEK
WB-RIBBBLMOF	Vask Ribbleton - Black matt - Breddavl.	22 233 SEK
WB-RIBBCHMNOF	Vask Ribbleton - Charcoal matt - Ej Breddavl.	22 233 SEK
WB-RIBBCHMOF	Vask Ribbleton - Charcoal matt - Breddavl.	22 233 SEK
WB-RIBBDPSNOF	Vask Ribbleton - Dusky pink - Ej Breddavl.	22 233 SEK
WB-RIBBDPSOF	Vask Ribbleton - Dusky pink - Breddavl.	22 233 SEK
WB-RIBBGRGNOF	Vask Ribbleton - Grey gloss - Ej Breddavl.	22 233 SEK
WB-RIBBGRGOF	Vask Ribbleton - Grey gloss - Breddavl.	22 233 SEK
WB-RIBBGRMNOF	Vask Ribbleton - Grey matt - Ej Breddavl.	22 233 SEK
WB-RIBBGRMOF	Vask Ribbleton - Grey matt - Breddavl.	22 233 SEK
WB-RIBBWHGNOF	Vask Ribbleton - White gloss - Ej Breddavl.	18 363 SEK
WB-RIBBWHGOF	Vask Ribbleton - White gloss - Breddavl.	18 363 SEK
WB-RIBBWHMNOF	Vask Ribbleton - White matt - Ej Breddavl.	18 363 SEK
WB-RIBBWHMOF	Vask Ribbleton - White matt - Breddavl.	18 363 SEK







Black gloss



Black matt



Grey gloss



Grey matt



White matt



Charcoal



Dusky pink

Köksvask Warton, 895 mm Flera kulörer

Klassisk handgjord ”fireclay sink” (till skillnad från enklare i porslin) från Whitebirk Sink Company - vilka vi är ensam distributör för i Skandinavien!Eldfast lera har en annan sammansättning ? bränns vid högre temperatur än porslin - vilket medför att dessa vaskar är mycket mer tåliga mot sprickor, flisor och märken än billigare alternativ i porslin.

Praktisk med hållbar antibakteriell, syrafast glasyr, och med livstids garanti!

Vasken har 3,5” utlopp som passar med korgventil alternativt avfallskvarn.(Korgventil säljs som separat produkt, se länkade artiklar nedan - olika finishar)

Måttsatt ritning ? Specifikation finns att ladda ner till höger om bilden ”Datablad ? Info för nedladding”OBS! Då dessa vaskar är handgjorda, och krymper olika mycket under bränningen, har de en måttolerans på +/-2%

Glasyr : Finns i vit glasyr eller i kulörer enligt variantbilder.Levereras med eller utan hål för breddavlopp - välj i rullgardinsmenyn.



PRODUKTVARIANTER

Artnr.	Benämning	Pris
WB-WARBLGNOF	Vask Warton - Black gloss - Ej Breddavl.	26 103 SEK
WB-WARBLGOF	Vask Warton - Black gloss - Breddavl.	26 103 SEK
WB-WARBLMNOF	Vask Warton - Black matt - Ej Breddavl.	26 103 SEK
WB-WARBLMOF	Vask Warton - Black matt - Breddavl.	26 103 SEK
WB-WARCHMNOF	Vask Warton - Charcoal matt - Ej Breddavl.	26 103 SEK
WB-WARCHMOF	Vask Warton - Charcoal matt - Breddavl.	26 103 SEK
WB-WARDPSNOF	Vask Warton - Dusky pink - Ej Breddavl.	26 103 SEK
WB-WARDPSOF	Vask Warton - Dusky pink - Breddavl.	26 103 SEK
WB-WARGRGNOF	Vask Warton - Grey gloss - Ej Breddavl.	26 103 SEK
WB-WARGRGOF	Vask Warton - Grey gloss - Breddavl.	26 103 SEK
WB-WARGRMNOF	Vask Warton - Grey matt - Ej Breddavl.	26 103 SEK
WB-WARGRMOF	Vask Warton - Grey matt - Breddavl.	26 103 SEK
WB-WARWHGNOF	Vask Warton - White gloss - Ej Breddavl.	22 233 SEK
WB-WARWHGOF	Vask Warton - White gloss - Breddavl.	22 233 SEK
WB-WARWHMNOF	Vask Warton - White matt - Ej Breddavl.	22 233 SEK
WB-WARWHMOF	Vask Warton - White matt - Breddavl.	22 233 SEK

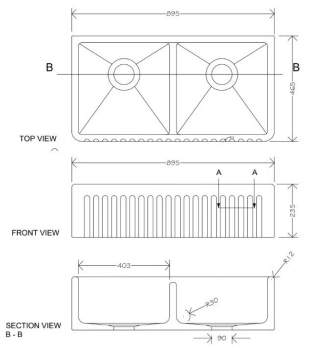



Dusky pink



Black gloss

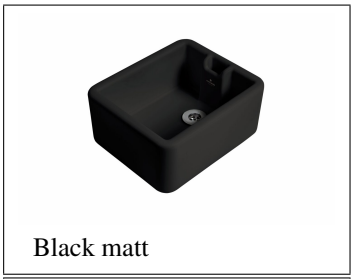

Black matt



Grey gloss

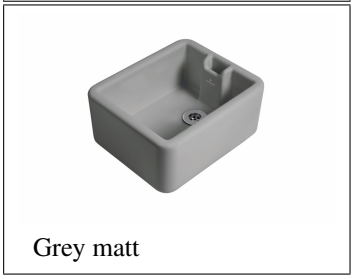

Grey matt



White matt



Charcoal

Ribbleton 895 mm - Colour (7 kulörer)

Klassisk handgjord ”fireclay sink” (till skillnad från enklare i porslin) från Whitebirk Sink Company - vilka vi är ensam distributör för i Skandinavien!

Praktisk med hållbar antibakteriell glasyr, och med livstids garanti!

En stor dubbelho i Shakerstil - lite mer skarpkantade än traditionella designen.Vasken har 3,5” utlopp som passar med korgventil alternativt avfallskvarn.(Korgventil säljs som separat produkt, se länkade artiklar nedan - olika finishar)

Måttsatt ritning ? Specifikation finns att ladda ner till höger om bilden ”Datablad ? Info för nedladding”OBS! Då dessa vaskar är handgjorda, och krymper olika mycket under bränningen, har de en måttolerans på +/-2%

Glasyr : ”Colour” levereras i kulörer enligt variantbilder ovan.(Traditionellt vita eller ”mottled” hittar ni som egna produkter på varugruppssidan)





Colour - Blue



Colour - Charcoal



Colour - Green

PRODUKTVARIANTER

ämning	Pris



Colour - Light Grey



Colour - Light Blue



Colour - Pink



Colour - Yellow

Ribbleton 895 mm - Mottled (6 kulörer)

Klassisk handgjord ”fireclay sink” (till skillnad från enklare i porslin) från Whitebirk Sink Company - vilka vi är ensam distributör för i Skandinavien!

Praktisk med hållbar antibakteriell glasyr, och med livstids garanti!

En stor dubbelho i Shakerstil - lite mer skarpkantade än traditionella designen.Vasken har 3,5” utlopp som passar med korgventil alternativt avfallskvarn.(Korgventil säljs som separat produkt, se länkade artiklar nedan - olika finishar)

Måttsatt ritning ? Specifikation finns att ladda ner till höger om bilden ”Datablad ? Info för nedladding”OBS! Då dessa vaskar är handgjorda, och krymper olika mycket under bränningen, har de en måttolerans på +/-2%

Glasyr : ”Mottled” levereras i kulörer enligt variantbilder ovan.(Traditionellt vita eller ”Colour” hittar ni som egna produkter på varugruppssidan)



PRODUKTVARIANTER

Artnr.	Benämning	Pris





Mottled - Blue Black



Mottled - Brown



Mottled - Green Brown



Mottled - Blue



Mottled - Pink



Mottled - Red

Köksvask Barley, 595 mm Flera kulörer

Klassisk handgjord ”fireclay sink” (till skillnad från enklare i porslin) från Whitebirk Sink Company - vilka vi är ensam distributör för i Skandinavien!Eldfast lera har en annan sammansättning ? bränns vid högre temperatur än porslin - vilket medför att dessa vaskar är mycket mer tåliga mot sprickor, flisor och märken än billigare alternativ i porslin.

Praktisk med hållbar antibakteriell, syrafast glasyr, och med livstids garanti!

En klassisk ho för 600-skåp ? med de karakteristiska spåren ”fluted” i framkantVasken har 3,5” utlopp som passar med korgventil alternativt avfallskvarn.(Korgventil säljs som separat produkt, se länkade artiklar nedan - olika finishar)

Måttsatt ritning ? Specifikation finns att ladda ner till höger om bilden ”Datablad ? Info för nedladding”OBS! Då dessa vaskar är handgjorda, och krymper olika mycket under bränningen, har de en måttolerans på +/-2%

Glasyr : Finns i vit glasyr eller i kulörer enligt variantbilder. Levereras med eller utan hål för breddavlopp - välj i rullgardinsmenyn.











Dusky pink



Black gloss



Black matt

Produktvarianter

Artnr.	Benämning	Pris
WB-BARLBLGNOF	Vask Barley - Black gloss - Ej Breddavl.	14 493 SEK
WB-BARLBLGOF	Vask Barley - Black gloss - Breddavl.	14 493 SEK
WB-BARLBLMNOF	Vask Barley - Black matt - Ej Breddavl.	14 493 SEK
WB-BARLBLMOF	Vask Barley - Black matt - Breddavl.	14 493 SEK
WB-BARLCHMNOF	Vask Barley - Charcoal matt - Ej Breddavl.	14 493 SEK
WB-BARLCHMOF	Vask Barley - Charcoal matt - Breddavl.	14 493 SEK
WB-BARLDPSNOF	Vask Barley - Dusky pink - Ej Breddavl.	14 493 SEK
WB-BARLDPSOF	Vask Barley - Dusky pink - Breddavl.	14 493 SEK
WB-BARLGRGNOF	Vask Barley - Grey gloss - Ej Breddavl.	14 493 SEK
WB-BARLGRGOF	Vask Barley - Grey gloss - Breddavl.	14 493 SEK
WB-BARLGRMNOF	Vask Barley - Grey matt - Ej Breddavl.	14 493 SEK
WB-BARLGRMOF	Vask Barley - Grey matt - Breddavl.	14 493 SEK
WB-BARLWHGNOF	Vask Barley - White gloss - Ej Breddavl.	10 623 SEK
WB-BARLWHGOF	Vask Barley - White gloss - Breddavl.	10 623 SEK
WB-BARLWHMNOF	Vask Barley - White matt - Ej Breddavl.	10 623 SEK
WB-BARLWHMOF	Vask Barley - White matt - Breddavl.	10 623 SEK



Grey Gloss



Grey matt



White matt



Charcoal

Barley 595 mm - Colour (7 kulörer)

Klassisk handgjord ”fireclay sink” (till skillnad från enklare i porslin) från Whitebirk Sink Company - vilka vi är ensam distributör för i Skandinavien!

Praktisk med hållbar antibakteriell glasyr, och med livstids garanti!

En klassisk ho för 600-skåp ? med de karakteristiska spåren ”fluted” i framkantVasken har 3,5” utlopp som passar med korgventil alternativt avfallskvarn.(Korgventil säljs som separat produkt, se länkade artiklar nedan - olika finishar)

Måttsatt ritning ? Specifikation finns att ladda ner till höger om bilden ”Datablad ? Info för nedladding”OBS! Då dessa vaskar är handgjorda, och krymper olika mycket under bränningen, har de en måttolerans på +/-2%

Glasyr : ”Colour” levereras i kulörer enligt variantbilder ovan.(Traditionellt vita eller ”mottled” hittar ni som egna produkter på varugruppssidan)





Colour - Blue



Colour - Charcoal



Colour - Green

PRODUKTVARIANTER

Bränning	Pris



Colour - Light Grey



Colour - Light Blue



Colour - Pink



Colour - Yellow

Barley 595 mm - Mottled (6 kulörer)

Klassisk handgjord ”fireclay sink” (till skillnad från enklare i porslin) från Whitebirk Sink Company - vilka vi är ensam distributör för i Skandinavien!

Praktisk med hållbar antibakteriell glasyr, och med livstids garanti!

En klassisk ho för 600-skåp ? med de karakteristiska spåren ”fluted” i framkantVasken har 3,5” utlopp som passar med korgventil alternativt avfallskvarn.(Korgventil säljs som separat produkt, se länkade artiklar nedan - olika finishar)

Måttsatt ritning ? Specifikation finns att ladda ner till höger om bilden ”Datablad ? Info för nedladdning”OBS! Då dessa vaskar är handgjorda, och krymper olika mycket under bränningen, har de en måttolerans på +/-2%

Glasyr : ”Mottled” levereras i kulörer enligt variantbilder ovan.(Traditionellt vita eller ”Colour” hittar ni som egna produkter på varugruppssidan)



PRODUKTVARIANTER

Artnr.	Benämning	Pris





Mottled - Blue Black



Mottled - Brown



Mottled - Green Brown



Mottled - Blue



Mottled - Pink



Mottled - Red

Köksvask Mellor, 595 mm Flera kulörer

Klassisk handgjord ”fireclay sink” (till skillnad från enklare i porslin) från Whitebirk Sink Company - vilka vi är ensam distributör för i Skandinavien!Eldfast lera har en annan sammansättning ? bränns vid högre temperatur än porslin - vilket medför att dessa vaskar är mycket mer tåliga mot sprickor, flisor och märken än billigare alternativ i porslin.

Praktisk med hållbar antibakteriell, syrafast glasyr, och med livstids garanti!

En enkelho i Shakerstil - lite mer skarpkantade än traditionella designen.Vasken har 3,5” utlopp som passar med korgventil alternativt avfallskvarn.(Korgventil säljs som separat produkt, se länkade artiklar nedan - olika finishar)

Måttsatt ritning ? Specifikation finns att ladda ner till höger om bilden ”Datablad ? Info för nedladding”OBS! Då dessa vaskar är handgjorda, och krymper olika mycket under bränningen, har de en måttolerans på +/-2%

Glasyr : Finns i vit glasyr eller i kulörer enligt variantbilder.Levereras med eller utan hål för breddavlopp - välj i rullgardinsmenyn.









Dusky pink



Black gloss



Black matt



Grey gloss

PRODUKTVARIANTER

Artnr.	Benämning	Pris
WB-MELBLGNOF	Vask Mellor - Black gloss - Ej Breddavl.	10 623 SEK
WB-MELBLGOF	Vask Mellor - Black gloss - Breddavl.	10 623 SEK
WB-MELBLMNOF	Vask Mellor - Black matt - Ej Breddavl.	10 623 SEK
WB-MELBLMOF	Vask Mellor - Black matt - Breddavl.	10 623 SEK
WB-MELCHMNOF	Vask Mellor - Charcoal matt - Ej Breddavl.	10 623 SEK
WB-MELCHMOF	Vask Mellor - Charcoal matt - Breddavl.	10 623 SEK
WB-MELDPSNOF	Vask Mellor - Dusky pink - Ej Breddavl.	10 623 SEK
WB-MELDPSOF	Vask Mellor - Dusky pink - Breddavl.	10 623 SEK
WB-MELGRGNOF	Vask Mellor - Grey gloss - Ej Breddavl.	10 623 SEK
WB-MELGRGOF	Vask Mellor - Grey gloss - Breddavl.	10 623 SEK
WB-MELGRMNOF	Vask Mellor - Grey matt - Ej Breddavl.	10 623 SEK
WB-MELGRMOF	Vask Mellor - Grey matt - Breddavl.	10 623 SEK
WB-MELWHGNOF	Vask Mellor - White gloss - Ej Breddavl.	6 753 SEK
WB-MELWHGOF	Vask Mellor - White gloss - Breddavl.	6 753 SEK
WB-MELWHMNOF	Vask Mellor - White matt - Ej Breddavl.	6 753 SEK
WB-MELWHMOF	Vask Mellor - White matt - Breddavl.	6 753 SEK



Grey matt



White matt



Charcoal

Mellor 595 mm - Colour (7 kulörer)

Klassisk handgjord ”fireclay sink” (till skillnad från enklare i porslin) från Whitebirk Sink Company - vilka vi är ensam distributör för i Skandinavien!

Praktisk med hållbar antibakteriell glasyr, och med livstids garanti!

En enkelho i Shakerstil - lite mer skarpkantade än traditionella designen.Vasken har 3,5” utlopp som passar med korgventil alternativt avfallskvarn.(Korgventil säljs som separat produkt, se länkade artiklar nedan - olika finishar)

Måttsatt ritning ? Specifikation finns att ladda ner till höger om bilden ”Datablad ? Info för nedladding”OBS! Då dessa vaskar är handgjorda, och krymper olika mycket under bränningen, har de en måttolerans på +/-2%

Glasyr : ”Colour” levereras i kulörer enligt variantbilder ovan.(Traditionellt vita eller ”mottled” hittar ni som egna produkter på varugruppssidan)





Colour - Blue



Colour - Charcoal



Colour - Green

PRODUKTVARIANTER

ämning	Pris



Colour - Light Grey



Colour - Light Blue



Colour - Pink



Colour - Yellow

Mellor 595 mm - Mottled (6 kulörer)

Klassisk handgjord ”fireclay sink” (till skillnad från enklare i porslin) från Whitebirk Sink Company - vilka vi är ensam distributör för i Skandinavien!

Praktisk med hållbar antibakteriell glasyr, och med livstids garanti!

En enkelho i Shakerstil - lite mer skarpkantade än traditionella designen.Vasken har 3,5” utlopp som passar med korgventil alternativt avfallskvarn.(Korgventil säljs som separat produkt, se länkade artiklar nedan - olika finishar)

Måttsatt ritning ? Specifikation finns att ladda ner till höger om bilden ”Datablad ? Info för nedladding”OBS! Då dessa vaskar är handgjorda, och krymper olika mycket under bränningen, har de en måttolerans på +/-2%

Glasyr : ”Mottled” levereras i kulörer enligt variantbilder ovan.(Traditionellt vita eller ”Colour” hittar ni som egna produkter på varugruppssidan)



PRODUKTVARIANTER

Artnr.	Benämning	Pris





Mottled - Blue Black



Mottled - Brown



Mottled - Green Brown



Mottled - Blue



Mottled - Pink



Mottled - Red

Köksvask Barrow, 595 mm Vit

Klassisk handgjord ”fireclay sink” (till skillnad från enklare i porslin) från Whitebirk Sink Company - vilka vi är ensam distributör för i Skandinavien!Eldfast lera har en annan sammansättning ? bränns vid högre temperatur än porslin - vilket medför att dessa vaskar är mycket mer tåliga mot sprickor, flisor och märken än billigare alternativ i porslin.

Praktisk med hållbar antibakteriell, syrafast glasyr, och med livstids garanti!

En klassisk enkelho för 600-skåp.Vasken har 3,5” utlopp som passar med korgventil alternativt avfallskvarn.(Korgventiler säljs som separat produkt, se länkade artiklar nedan - olika finishar)

Måttsatt ritning ? Specifikation finns att ladda ner till höger om bilden ”Datablad ? Info för nedladding”OBS! Då dessa vaskar är handgjorda, och krymper olika mycket under bränningen, har de en måttolerans på +/-2%

Glasyr : Finns i vit glasyr.Levereras med eller utan hål för breddavlopp - välj i rullgardinsmenyn.



PRODUKTVARIANTER

Artnr.	Benämning	Pris
WB-BARRWHGNOF	Vask Barrow - White gloss - Ej Breddavl.	6 753 SEK
WB-BARRWHGOF	Vask Barrow - White gloss - Breddavl.	6 753 SEK
WB-BARRWHMNOF	Vask Barrow - White matt - Ej Breddavl.	6 753 SEK
WB-BARRWHMOF	Vask Barrow - White matt - Breddavl.	6 753 SEK

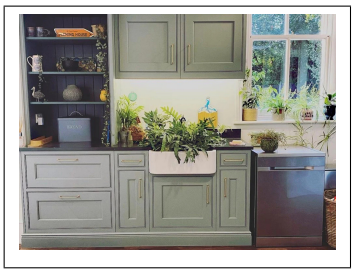



Black gloss



Black matt



Grey gloss



Grey matt



White matt



Dusky pink



Charcoal

Barrow 595 mm - Colour (7 kulörer)

Klassisk handgjord ”fireclay sink” (till skillnad från enklare i porslin) från Whitebirk Sink Company - vilka vi är ensam distributör för i Skandinavien!

Praktisk med hållbar antibakteriell glasyr, och med livstids garanti!

En klassisk enkelho för 600-skåp.Vasken har 3,5” utlopp som passar med korgventil alternativt avfallskvarn.(Korgventiler säljs som separat produkt, se länkade artiklar nedan - olika finishar)

Måttsatt ritning ? Specifikation finns att ladda ner till höger om bilden ”Datablad ? Info för nedladding”OBS! Då dessa vaskar är handgjorda, och krymper olika mycket under bränningen, har de en måttolerans på +/-2%

Glasyr : ”Colour” levereras i kulörer enligt variantbilder ovan.(Traditionellt vita eller ”mottled” hittar ni som egna produkter på varugruppssidan)





Colour - Blue



Colour - Charcoal



Colour - Green

PRODUKTVARIANTER

imning	Pris



Colour - Light Grey



Colour - Light Blue



Colour - Pink



Colour - Yellow

Barrow 595 mm - Mottled (6 kulörer)

Klassisk handgjord ”fireclay sink” (till skillnad från enklare i porslin) från Whitebirk Sink Company - vilka vi är ensam distributör för i Skandinavien!

Praktisk med hållbar antibakteriell glasyr, och med livstids garanti!

En klassisk enkelho för 600-skåp.Vasken har 3,5” utlopp som passar med korgventil alternativt avfallskvarn.(Korgventiler säljs som separat produkt, se länkade artiklar nedan - olika finishar)

Måttsatt ritning ? Specifikation finns att ladda ner till höger om bilden ”Datablad ? Info för nedladdning”OBS! Då dessa vaskar är handgjorda, och krymper olika mycket under bränningen, har de en måttolerans på +/-2%

Glasyr : ”Mottled” levereras i kulörer enligt variantbilder ovan.(Traditionellt vita eller ”Colour” hittar ni som egna produkter på varugruppssidan)



PRODUKTVARIANTER

Artnr.	Benämning	Pris





Mottled - Blue Black



Mottled - Brown



Mottled - Green Brown



Mottled - Blue



Mottled - Pink



Mottled - Red

Köksvask Bispham, Vit

Klassisk handgjord ”fireclay sink” (till skillnad från enklare i porslin) från Whitebirk Sink Company - vilka vi är ensam distributör för i Skandinavien!Eldfast lera har en annan sammansättning ? bränns vid högre temperatur än porslin - vilket medför att dessa vaskar är mycket mer tåliga mot sprickor, flisor och märken än billigare alternativ i porslin.

Praktisk med hållbar antibakteriell, syrafast glasyr, och med livstids garanti!

En modernare ho, med rektagulärt breddavlopp - i huvudsak tänkt som underlimmad vask.Vasken har 3,5” utlopp som passar med korgventil alternativt avfallskvarn.(Korgventiler säljs som separat produkt, se länkade artiklar nedan - olika finishar)

Måttsatt ritning ? Specifikation finns att ladda ner till höger om bilden ”Datablad ? Info för nedladding”OBS! Då dessa vaskar är handgjorda, och krymper olika mycket under bränningen, har de en måttolerans på +/-2%

Glasyr : Finns i vit glasyr.

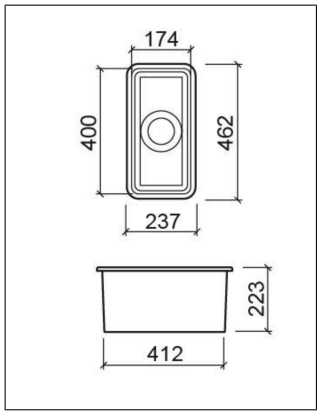



PRODUKTVARIANTER

Artnr.	Benämning	Pris
WB-BISWHG	Vask Bispham - White gloss	3 853 SEK
WB-BISWHM	Vask Bispham - White matt	3 853 SEK

Köksvask Croston, Vit

Klassisk handgjord ”fireclay sink” (till skillnad från enklare i porslin) från Whitebirk Sink Company - vilka vi är ensam distributör för i Skandinavien!Eldfast lera har en annan sammansättning ? bränns vid högre temperatur än porslin - vilket medför att dessa vaskar är mycket mer tåliga mot sprickor, flisor och märken än billigare alternativ i porslin.

Praktisk med hållbar antibakteriell, syrafast glasyr, och med livstids garanti!

En modernare ho, med rektagulärt breddavlopp - i huvudsak tänkt som underlimmad vask.Vasken har 3,5” utlopp som passar med korgventil alternativt avfallskvarn.(Korgventiler säljs som separat produkt, se länkade artiklar nedan - olika finishar)

Måttsatt ritning ? Specifikation finns att ladda ner till höger om bilden ”Datablad ? Info för nedladding”OBS! Då dessa vaskar är handgjorda, och krymper olika mycket under bränningen, har de en måttolerans på +/-2%

Glasyr : Finns i vit glasyr.

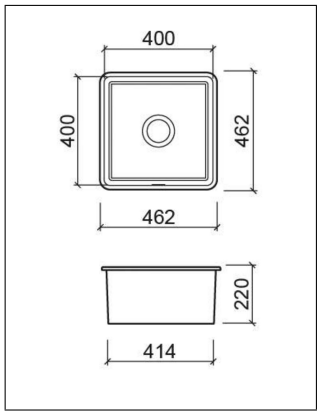



PRODUKTVARIANTER

Artnr.	Benämning	Pris
WB-CROWHG	Vask Croston - White gloss	7 723 SEK
WB-CROWHM	Vask Croston - White matt	7 723 SEK

Köksvask Singleton, Vit

Klassisk handgjord ”fireclay sink” (till skillnad från enklare i porslin) från Whitebirk Sink Company - vilka vi är ensam distributör för i Skandinavien!Eldfast lera har en annan sammansättning ? bränns vid högre temperatur än porslin - vilket medför att dessa vaskar är mycket mer tåliga mot sprickor, flisor och märken än billigare alternativ i porslin.

Praktisk med hållbar antibakteriell, syrafast glasyr, och med livstids garanti!

En modernare ho, med rektagulärt breddavlopp - i huvudsak tänkt som underlimmad vask.Vasken har 3,5” utlopp som passar med korgventil alternativt avfallskvarn.(Korgventiler säljs som separat produkt, se länkade artiklar nedan - olika finishar)

Måttsatt ritning ? Specifikation finns att ladda ner till höger om bilden ”Datablad ? Info för nedladding”OBS! Då dessa vaskar är handgjorda, och krymper olika mycket under bränningen, har de en måttolerans på +/-2%

Glasyr : Finns i vit glasyr.

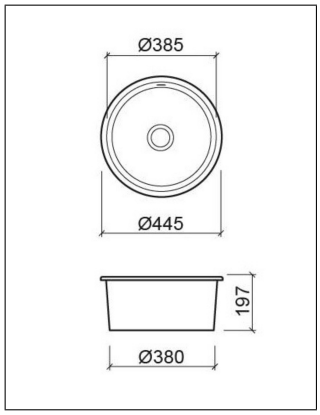



PRODUKTVARIANTER

Artnr.	Benämning	Pris
WB-SINWHG	Vask Singleton - White gloss	7 723 SEK
WB-SINWHM	Vask Singleton - White matt	7 723 SEK

Köksvask Astley, Vit

Klassisk handgjord ”fireclay sink” (till skillnad från enklare i porslin) från Whitebirk Sink Company - vilka vi är ensam distributör för i Skandinavien!Eldfast lera har en annan sammansättning ? bränns vid högre temperatur än porslin - vilket medför att dessa vaskar är mycket mer tåliga mot sprickor, flisor och märken än billigare alternativ i porslin.

Praktisk med hållbar antibakteriell, syrafast glasyr, och med livstids garanti!

En modernare ho, med rektagulärt breddavlopp - i huvudsak tänkt som underlimmad vask.Vasken har 2 st 3,5” utlopp som passar med korgventil alternativt avfallskvarn.(Korgventiler säljs som separat produkt, se länkade artiklar nedan - olika finishar)

Måttsatt ritning ? Specifikation finns att ladda ner till höger om bilden ”Datablad ? Info för nedladdning”OBS! Då dessa vaskar är handgjorda, och krymper olika mycket under bränningen, har de en måttolerans på +/-2%

Glasyr : Finns i vit glasyr.

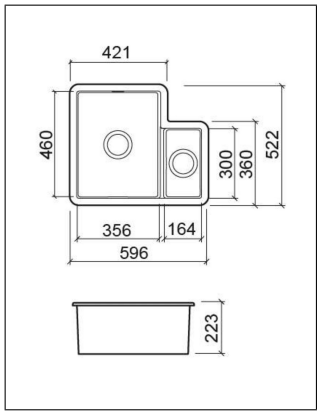



PRODUKTVARIANTER

Artnr.	Benämning	Pris
WB-ASTWHG	Vask Astley - White gloss	8 688 SEK
WB-ASTWHM	Vask Astley - White matt	8 688 SEK

Köksvask Freckleton, Vit

Klassisk handgjord ”fireclay sink” (till skillnad från enklare i porslin) från Whitebirk Sink Company - vilka vi är ensam distributör för i Skandinavien!Eldfast lera har en annan sammansättning ? bränns vid högre temperatur än porslin - vilket medför att dessa vaskar är mycket mer tåliga mot sprickor, flisor och märken än billigare alternativ i porslin.

Praktisk med hållbar antibakteriell, syrafast glasyr, och med livstids garanti!

En modernare ho, med rektagulärt breddavlopp - i huvudsak tänkt som underlimmad vask.Vasken har 3,5” utlopp som passar med korgventil alternativt avfallskvarn.(Korgventiler säljs som separat produkt, se länkade artiklar nedan - olika finishar)

Måttsatt ritning ? Specifikation finns att ladda ner till höger om bilden ”Datablad ? Info för nedladding”OBS! Då dessa vaskar är handgjorda, och krymper olika mycket under bränningen, har de en måttolerans på +/-2%

Glasyr : Finns i vit glasyr.

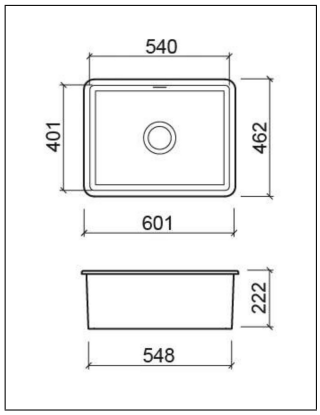



PRODUKTVARIANTER

Artnr.	Benämning	Pris
WB-FREWHG	Vask Freckleton - White gloss	8 109 SEK
WB-FREWHM	Vask Freckleton - White matt	8 109 SEK

Köksvask Langho, Vit

Klassisk handgjord ”fireclay sink” (till skillnad från enklare i porslin) från Whitebirk Sink Company - vilka vi är ensam distributör för i Skandinavien!Eldfast lera har en annan sammansättning ? bränns vid högre temperatur än porslin - vilket medför att dessa vaskar är mycket mer tåliga mot sprickor, flisor och märken än billigare alternativ i porslin.

Praktisk med hållbar antibakteriell, syrafast glasyr, och med livstids garanti!

En modernare ho, med breddavlopp - i huvudsak tänkt som underlimmad vask.Vasken har 2 st 3,5” utlopp som passar med korgventil alternativt avfallskvarn.(Korgventiler säljs som separat produkt, se länkade artiklar nedan - olika finishar)

Måttsatt ritning ? Specifikation finns att ladda ner till höger om bilden ”Datablad ? Info för nedladding”OBS! Då dessa vaskar är handgjorda, och krymper olika mycket under bränningen, har de en måttolerans på +/-2%

Glasyr : Finns i vit glasyr.

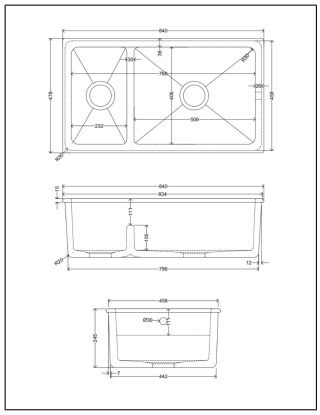



PRODUKTVARIANTER

Artnr.	Benämning	Pris
WB-LANWHG	Vask Langho - White gloss	21 266 SEK
WB-LANWHM	Vask Langho - White matt	21 266 SEK

Galler till Whitebirks vaskar

Praktiska skyddsgaller till din Whitebirk vask.Förhindrar repor, skador, men även en praktisk ”kladd-distans” för det man ställer i vasken.

Levereras i ett antal finishar för att matcha Ert kök eller tvättstuga:- Rostfritt stål- Svart (pulverlack)- Vitt (pulverlack)- RAL-kulör : Valfri RAL-kulör - ange önskad färgkod i fältet.

Finns i 4 standardstorlekar :- 523x388 mm, Passar till vask Barley, Barrow ? Mellor- 383x386 mm (parvis), Passar till vask Ribbleton- 420x335 mm (parvis), Passar till vask Pendleton- 455x435 mm (parvis), Passar till vask Stonyhurst ? Trawden

Måttskisser finns att ladda ned till under ”Datablad ? info för nedladdning”

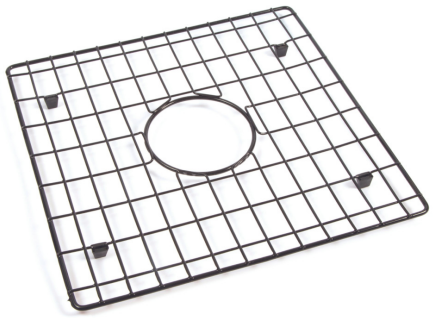

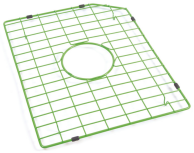

420x335

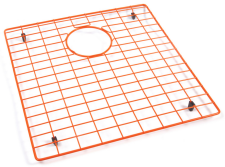

455x435

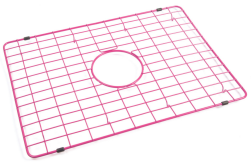

523x388

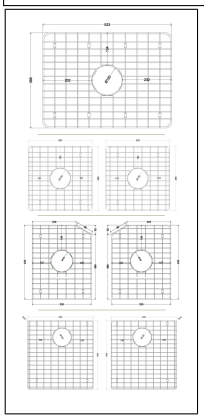

PRODUKTVARIANTER

Artnr.	Benämning	Pris
WB-Grid383x386BL	Vaskgaller - 383x386 mm - Svart	3 850 SEK
WB-Grid383x386RAL	Vaskgaller - 383x386 mm - Ralkulör	4 238 SEK
WB-Grid383x386ST	Vaskgaller - 383x386 mm - Rostfritt	3 850 SEK
WB-Grid383x386WH	Vaskgaller - 383x386 mm - Vitt	3 850 SEK
WB-Grid420x335BL	Vaskgaller - 420x335 mm - Svart	3 850 SEK
WB-Grid420x335RAL	Vaskgaller - 420x335 mm - Ralkulör	4 238 SEK
WB-Grid420x335ST	Vaskgaller - 420x335 mm - Rostfritt	3 850 SEK
WB-Grid420x335WH	Vaskgaller - 420x335 mm - Vitt	3 850 SEK
WB-Grid455x435BL	Vaskgaller - 455x435 mm - Svart	3 850 SEK
WB-Grid455x435RAL	Vaskgaller - 455x435 mm - Ralkulör	4 238 SEK
WB-Grid455x435ST	Vaskgaller - 455x435 mm - Rostfritt	3 850 SEK
WB-Grid455x435WH	Vaskgaller - 455x435 mm - Vitt	3 850 SEK
WB-Grid523x388BL	Vaskgaller - 523x388 mm - Svart	2 495 SEK
WB-Grid523x388RAL	Vaskgaller - 523x388 mm - Ralkulör	3 270 SEK
WB-Grid523x388ST	Vaskgaller - 523x388 mm - Rostfritt	2 495 SEK
WB-Grid523x388WH	Vaskgaller - 523x388 mm - Vitt	2 495 SEK

Egerton

Klassisk handgjord ”fireclay sink” (till skillnad från enklare i porslin) från anrika Shaws of Darwen.Vasken har 3,5” utlopp som passar för korgventil. (separat produkt, se länkade artiklar nedan - olika finishar)

Måttsatt ritning ? Specifikation finns att ladda ner till höger.OBS! Då dessa vaskar är handgjorda har de en måttolerans på 2%

Glasyr : Finns i ”Vit” eller ”Biscuit” enligt variantbilder ovan.

Se video från den idylliska fabriken här.

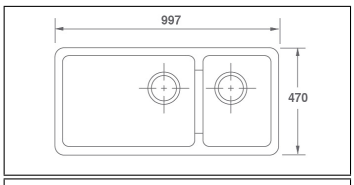

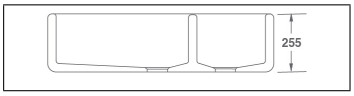



Vit



Antikvit



PRODUKTVARIANTER

Artnr.	Benämning	Pris

Entwistle

Klassisk handgjord ”fireclay sink” (till skillnad från enklare i porslin) från anrika Shaws of Darwen.Vasken har 3,5” utlopp som passar för korgventil. (separat produkt, se länkade artiklar nedan - olika finishar)

Måttsatt ritning ? Specifikation finns att ladda ner till höger.OBS! Då dessa vaskar är handgjorda har de en måttolerans på 2%

Glasyr : Finns i ”Vit” eller ”Biscuit” enligt variantbilder ovan.

Se video från den idylliska fabriken här.

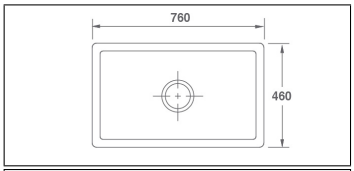

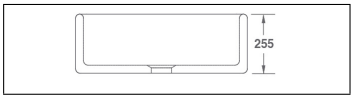



Vit



Antikvit



PRODUKTVARIANTER

Artnr.	Benämning	Pris
SH-SOEN800PN	Entwistle Biscuit	16 107 SEK
SH-SOEN800WH	Entwistle Vit	16 107 SEK

Edgworth

Klassisk handgjord ”fireclay sink” (till skillnad från enklare i porslin) från anrika Shaws of Darwen.Vasken har 3,5” utlopp som passar för korgventil. (separat produkt, se länkade artiklar nedan - olika finishar)

Måttsatt ritning ? Specifikation finns att ladda ner till höger.OBS! Då dessa vaskar är handgjorda har de en måttolerans på 2%

Glasyr : Finns i ”Vit” eller ”Biscuit” enligt variantbilder ovan.

Se video från den idylliska fabriken här.

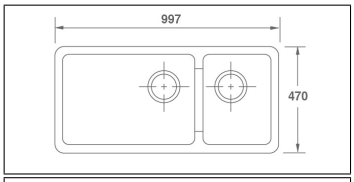

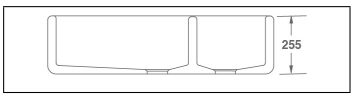



Vit



Antikvit



PRODUKTVARIANTER

Artnr.	Benämning	Pris
SH-SEDG100PN	Edgworth Bisquit	22 015 SEK
SH-SEDG100WH	Edgworth Vit	22 015 SEK

Ribchester 800

Klassisk handgjord ”fireclay sink” (till skillnad från enklare i porslin) från anrika Shaws of Darwen.Vasken har 3,5” utlopp som passar för korgventil. (separat produkt, se länkade artiklar nedan - olika finishar)

Måttsatt ritning ? Specifikation finns att ladda ner till höger.OBS! Då dessa vaskar är handgjorda har de en måttolerans på 2%

Glasyr : Finns i ”Vit” eller ”Biscuit” enligt variantbilder ovan.

Se video från den idylliska fabriken här.

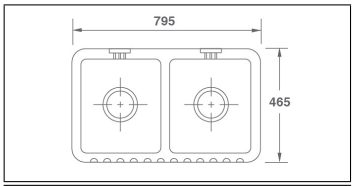

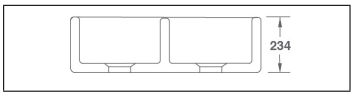



Vit



Antikvit



Produktvarianter

Artnr.	Benämning	Pris
SH-SO0800010PN	Ribchester 800 Biscuit	16 916 SEK
SH-SO0800010WH	Ribchester 800 Vit	16 916 SEK

Bowland 600/800

Klassisk handgjord ”fireclay sink” (till skillnad från enklare i porslin) från anrika Shaws of Darwen.Vasken har 3,5” utlopp som passar för korgventil. (separat produkt, se länkade artiklar nedan - olika finishar)

OBS - Fins även i 800 mm bredd!Måttsatt ritning ? Specifikation finns att ladda ner till höger.OBS! Då dessa vaskar är handgjorda har de en måttolerans på 2%

Glasyr : Finns i ”Vit” eller ”Biscuit” enligt variantbilder ovan.

Se video från den idylliska fabriken här.

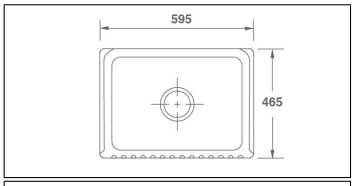

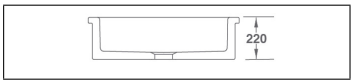



Vit



Antikvit



PRODUKTVARIANTER

Artnr.	Benämning	Pris
SH-BLF5312PN	Bowland 800 Bisquit	19 839 SEK
SH-BLF5312WH	Bowland 800 Vit	19 839 SEK
SH-SO0600010PN	Bowland 600 Bisquit	14 055 SEK
SH-SO0600010WH	Bowland 600 Vit	14 055 SEK

Ribblesdale

Klassisk handgjord ”fireclay sink” (till skillnad från enklare i porslin) från anrika Shaws of Darwen.Vasken har 3,5” utlopp som passar för korgventil. (separat produkt, se länkade artiklar nedan - olika finishar)Måttsatt ritning ? Specifikation finns att ladda ner till höger.OBS! Då dessa vaskar är handgjorda har de en måttolerans på 2%

Glasyr : Finns i ”Vit” eller ”Biscuit” enligt variantbilder ovan.

Se video från den idylliska fabriken här.

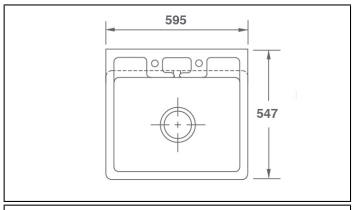

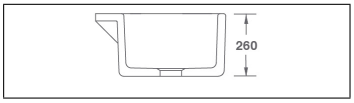



Vit



Antikvit



PRODUKTVARIANTER

Artnr.	Benämning	Pris
SH-SO4100010PN	Ribblesdale Biscuit	10 635 SEK
SH-SO4100010WH	Ribblesdale Vit	10 635 SEK

Butler 6/800

Klassisk handgjord ”fireclay sink” (till skillnad från enklare i porslin) från anrika Shaws of Darwen.Vasken har 3,5” utlopp som passar för korgventil. (separat produkt, se länkade artiklar nedan - olika finishar)

OBS - Finns i 600 ? 800 mm breddMåttsatt ritning ? Specifikation finns att ladda ner till höger.OBS! Då dessa vaskar är handgjorda har de en måttolerans på 2%

Glasyr : Finns i ”Vit” eller ”Biscuit” enligt variantbilder ovan.

Se video från den idylliska fabriken här.

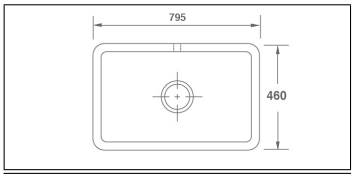

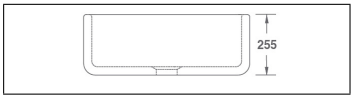



Vit



Antikvit



Produktvarianter

Artnr.	Benämning	Pris
SH-SCBU600PN	Butler 600 Biscuit	7 774 SEK
SH-SCBU600WH	Butler 600 Vit	7 774 SEK
SH-SCBU800PN	Butler 800 Biscuit	10 946 SEK
SH-SCBU800WH	Butler 800 Vit	10 946 SEK

Butler 1000

Klassisk handgjord ”fireclay sink” (till skillnad från enklare i porslin) från anrika Shaws of Darwen.Vasken har 3,5” utlopp som passar för korgventil. (separat produkt, se länkade artiklar nedan - olika finishar)Måttsatt ritning ? Specifikation finns att ladda ner till höger.OBS! Då dessa vaskar är handgjorda har de en måttolerans på 2%

Glasyr : Finns i ”Vit” eller ”Biscuit” enligt variantbilder ovan.

Se video från den idylliska fabriken här.

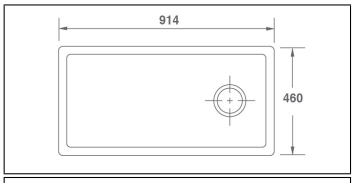

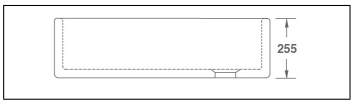



Vit



Antikvit



PRODUKTVARIANTER

Artnr.	Benämning	Pris
SH-SCBU101PN	Butler 1000 Biscuit	15 361 SEK
SH-SCBU101WH	Butler 1000 Vit	15 361 SEK

Double Bowl 800/1000

Klassisk handgjord ”fireclay sink” (till skillnad från enklare i porslin) från anrika Shaws of Darwen.Vasken har 3,5” utlopp som passar för korgventil. (separat produkt, se länkade artiklar nedan - olika finishar)

OBS - finns även i 1000 mm bredd!Måttsatt ritning ? Specifikation finns att ladda ner till höger.OBS! Då dessa vaskar är handgjorda har de en måttolerans på 2%

Glasyr : Finns i ”Vit” eller ”Biscuit” enligt variantbilder ovan.

Se video från den idylliska fabriken här.

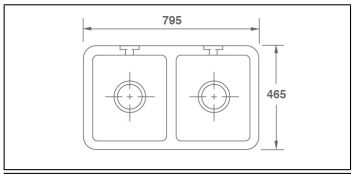

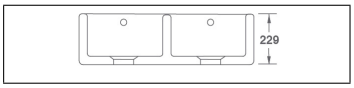



Vit



Antikvit



PRODUKTVARIANTER

Artnr.	Benämning	Pris
SH-SCLD101PN	Double Bowl 1000 Biscuit	21 269 SEK
SH-SCLD101WH	Double Bowl 1000 Vit	21 269 SEK
SH-SCLD800PN	Double Bowl 800 Biscuit	15 237 SEK
SH-SCLD800WH	Double Bowl 800 Vit	15 237 SEK

Pendle

Klassisk handgjord ”fireclay sink” (till skillnad från enklare i porslin) från anrika Shaws of Darwen.Vasken har 3,5” utlopp som passar för korgventil. (separat produkt, se länkade artiklar nedan - olika finishar)Måttsatt ritning ? Specifikation finns att ladda ner till höger.OBS! Då dessa vaskar är handgjorda har de en måttolerans på 2%

Glasyr : Finns i ”Vit” eller ”Biscuit” enligt variantbilder ovan.

Se video från den idylliska fabriken här.

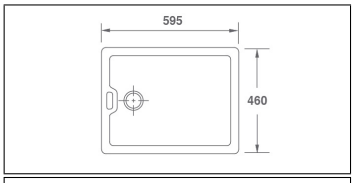

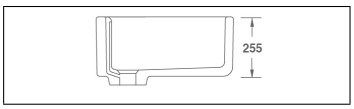



Vit



Antikvit



PRODUKTVARIANTER

Artnr.	Benämning	Pris

Shaker Single 600/800

Klassisk handgjord ”fireclay sink” (till skillnad från enklare i porslin) från anrika Shaws of Darwen.Vasken har 3,5” utlopp som passar för korgventil. (separat produkt, se länkade artiklar nedan - olika finishar)

OBS - Finns även i 600 mm bredd!Måttsatt ritning ? Specifikation finns att ladda ner till höger.OBS! Då dessa vaskar är handgjorda har de en måttolerans på 2%

Glasyr : Finns i ”Vit” eller ”Biscuit” enligt variantbilder ovan.

Se video från den idylliska fabriken här.

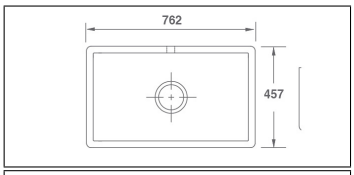

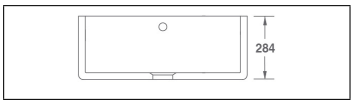



Vit



Antikvit



PRODUKTVARIANTER

Artnr.	Benämning	Pris
SH-SCSH108PN	Shaker Single (800) Biscuit	13 682 SEK
SH-SCSH108WH	Shaker Single (800) Vit	13 682 SEK
SH-SCSH600PN	Shaker 600 Biscuit	9 266 SEK
SH-SCSH600WH	Shaker 600 vit	9 266 SEK

Shaker Double 8/9/1000

Klassisk handgjord ”fireclay sink” (till skillnad från enklare i porslin) från anrika Shaws of Darwen.Vasken har 3,5” utlopp som passar för korgventil. (separat produkt, se länkade artiklar nedan - olika finishar)

OBS - Finns även i 900 ? 1000 mm bredd!Måttsatt ritning ? Specifikation finns att ladda ner till höger.OBS! Då dessa vaskar är handgjorda har de en måttolerans på 2%

Glasyr : Finns i ”Vit” eller ”Biscuit” enligt variantbilder ovan.

Se video från den idylliska fabriken här.

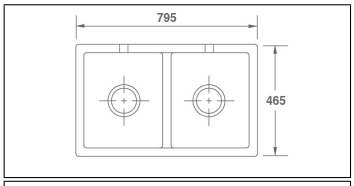

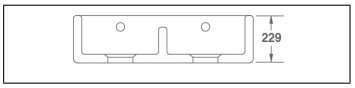



Vit



Antikvit



PRODUKTVARIANTER

Artnr.	Benämning	Pris
SH-SCSH101PN	Shaker Double 1000 Biscuit	15 485 SEK
SH-SCSH101WH	Shaker Double 1000 Vit	15 485 SEK
SH-SCSH800PN	Shaker Double 800 Biscuit	14 242 SEK
SH-SCSH800WH	Shaker Double 800 Vit	14 242 SEK
SH-SCSH900PN	Shaker Double 900 Biscuit	14 490 SEK
SH-SCSH900WH	Shaker Double 900 Vit	14 490 SEK

Waterside 600

Klassisk handgjord ”fireclay sink” (till skillnad från enklare i porslin) från anrika Shaws of Darwen.Vasken har 3,5” utlopp som passar för korgventil. (separat produkt, se länkade artiklar nedan - olika finishar)

Måttsatt ritning ? Specifikation finns att ladda ner till höger.OBS! Då dessa vaskar är handgjorda har de en måttolerans på 2%

Glasyr : Finns i ”Vit” eller ”Biscuit” enligt variantbilder ovan.

Se video från den idylliska fabriken här.

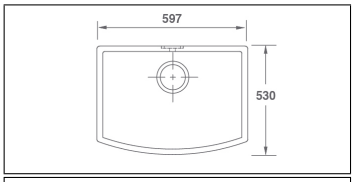

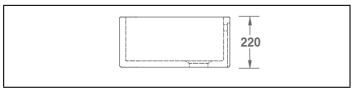



Vit



Antikvit



Produktvarianter

Artnr.	Benämning	Pris
SH-SCWT595PN	Waterside 600 Biscuit	10 946 SEK
SH-SCWT595WH	Waterside 600 Vit	10 946 SEK
SH-SCWT760PN	Waterside 800 Biscuit	14 615 SEK
SH-SCWT760WH	Waterside 800 Vit	14 615 SEK

Whitehall

Klassisk handgjord ”fireclay sink” (till skillnad från enklare i porslin) från anrika Shaws of Darwen.Vasken har 3,5” utlopp som passar för korgventil. (separat produkt, se länkade artiklar nedan - olika finishar)

Måttsatt ritning ? Specifikation finns att ladda ner till höger.OBS! Då dessa vaskar är handgjorda har de en måttolerans på 2%

Glasyr : Finns i ”Vit” eller ”Biscuit” enligt variantbilder ovan.

Se video från den idylliska fabriken här.

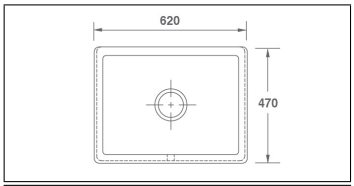

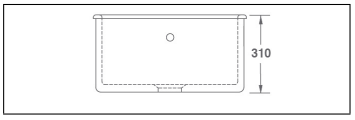



Vit



Antikvit



PRODUKTVARIANTER

Artnr.	Benämning	Pris
SH-SCWH600PN	Whitehall Biscuit	7 774 SEK
SH-SCWH600WH	Whitehall Vit	7 774 SEK

Belfast

Klassisk handgjord ”fireclay sink” (till skillnad från enklare i porslin) från anrika Shaws of Darwen.Vasken har 1,5” utlopp som passar för Belfast bottenventil. (separat produkt, se länkade artiklar nedan - olika finishar)

Måttsatt ritning ? Specifikation finns att ladda ner till höger.OBS! Då dessa vaskar är handgjorda har de en måttolerans på 2%

Glasyr : Finns i ”Vit” eller ”Biscuit” enligt variantbilder ovan.

Se video från den idylliska fabriken här.

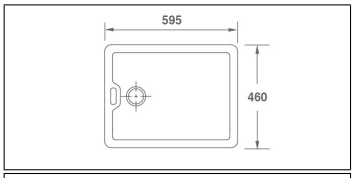

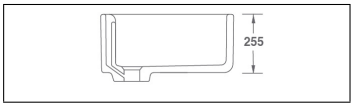



Vit



Antikvit



PRODUKTVARIANTER

Artnr.	Benämning	Pris
SH-SCBE600PN	Belfast Biscuit	8 209 SEK
SH-SCBE600WH	Belfast Vit	8 209 SEK

Belthorn

Klassisk handgjord ”fireclay sink” (till skillnad från enklare i porslin) från anrika Shaws of Darwen.Vasken har 3,5” utlopp som passar för korgventil. (separat produkt, se länkade artiklar nedan - olika finishar)

Måttsatt ritning ? Specifikation finns att ladda ner till höger.OBS! Då dessa vaskar är handgjorda har de en måttolerans på 2%

Glasyr : Finns i ”Vit” eller ”Biscuit” enligt variantbilder ovan.

Se video från den idylliska fabriken här.

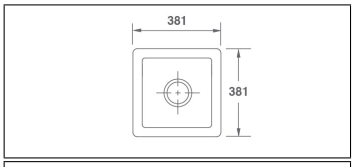

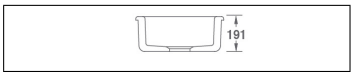



Vit



Antikvit



Produktvarianter

Artnr.	Benämning	Pris
SH-SBEL381PN	Belthorn Biscuit	7 276 SEK
SH-SBEL381WH	Belthorn Vit	7 276 SEK

Square

Klassisk handgjord ”fireclay sink” (till skillnad från enklare i porslin) från anrika Shaws of Darwen.Vasken har 3,5” utlopp som passar för korgventil. (separat produkt, se länkade artiklar nedan - olika finishar)

Måttsatt ritning ? Specifikation finns att ladda ner till höger.OBS! Då dessa vaskar är handgjorda har de en måttolerans på 2%

Glasyr : Finns i ”Vit” eller ”Biscuit” enligt variantbilder ovan.

Se video från den idylliska fabriken här.

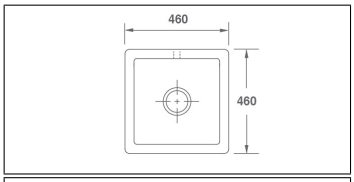

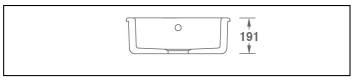



Vit



Antikvit



PRODUKTVARIANTER

Artnr.	Benämning	Pris
SH-SCSQ460PN	Square Biscuit	7 649 SEK
SH-SCSQ460WH	Square Vit	7 649 SEK

Inset 600/800

Klassisk handgjord ”fireclay sink” (till skillnad från enklare i porslin) från anrika Shaws of Darwen.Vasken har 3,5” utlopp som passar för korgventil. (separat produkt, se länkade artiklar nedan - olika finishar)

OBS - Finns även i 800 mm bredd!

Måttsatt ritning ? Specifikation finns att ladda ner till höger.OBS! Då dessa vaskar är handgjorda har de en måttolerans på 2%

Glasyr : Finns i ”Vit” eller ”Biscuit” enligt variantbilder ovan.

Se video från den idylliska fabriken här.

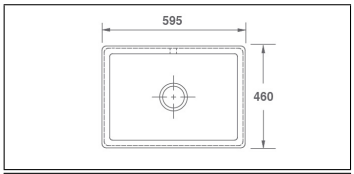





Vit



Antikvit



PRODUKTVARIANTER

Artnr.	Benämning	Pris
SH-SCIN595PN	Inset 600 Biscuit	9 204 SEK
SH-SCIN595WH	Inset 600 Vit	9 204 SEK
SH-SCIN760PN	Inset 800 Biscuit	11 381 SEK
SH-SCIN760WH	Inset 800 Vit	11 381 SEK

Brindle 600/800

Klassisk handgjord ”fireclay sink” (till skillnad från enklare i porslin) från anrika Shaws of Darwen.Vasken har 3,5” utlopp som passar för korgventil. (separat produkt, se länkade artiklar nedan - olika finishar)

OBS - Finns även i 800 mm bredd!

Måttsatt ritning ? Specifikation finns att ladda ner till höger.OBS! Då dessa vaskar är handgjorda har de en måttolerans på 2%

Glasyr : Finns i ”Vit” eller ”Biscuit” enligt variantbilder ovan.

Se video från den idylliska fabriken här.

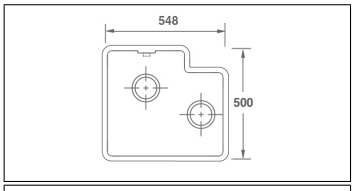

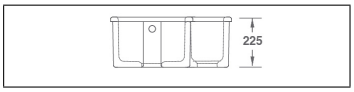



Vit



Antikvit



PRODUKTVARIANTER

Artnr.	Benämning	Pris
SH-SCBH595PN	Brindle 600 Biscuit	8 520 SEK
SH-SCBH595WH	Brindle 600 Vit	8 520 SEK
SH-SCBH760PN	Brindle 800 Biscuit	11 505 SEK
SH-SCBH760WH	Brindle 800 Vit	11 505 SEK

Round

Klassisk handgjord ”fireclay sink” (till skillnad från enklare i porslin) från anrika Shaws of Darwen.Vasken har 3,5” utlopp som passar för korgventil. (separat produkt, se länkade artiklar nedan - olika finishar)

Måttsatt ritning ? Specifikation finns att ladda ner till höger.OBS! Då dessa vaskar är handgjorda har de en måttolerans på 2%

Glasyr : Finns i ”Vit” eller ”Biscuit” enligt variantbilder ovan.

Se video från den idylliska fabriken här.

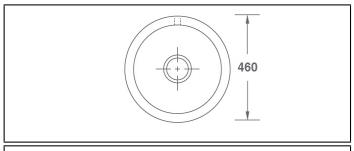

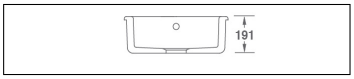



Vit



Antikvit



Produktvarianter

Artnr.	Benämning	Pris
SH-SCR0460PN	Round Biscuit	8 707 SEK
SH-SCR0460WH	Round Vit	8 707 SEK

Köksho i Koppar

Handslagen, obehandlad ho i koppar med breddavlopp (som annars är ovanligt att se på sådana hoar)Mycket snyggt arbetade, och i tjockt, stabilt material. (16 gauge)Levereras utan korgventil, men passar korgventiler 115mm avsedda för breddavlopp.Vi har passande korgventiler i krom, nickel, pewter och guld.

Angivna mått kan variera +/-2 mm eftersom produkten är handgjord. Måtten är anpassade för ett 600 skåp.

Yttre bredd: 540 mmInre bredd: 500 mmYttre djup: 440 mmInre djup: 400 mmHöjd: 200 mm

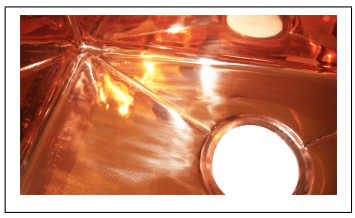



PRODUKTVARIANTER

Artnr.	Benämning	Pris

Köksho i Mässing

Handslagen, obehandlad ho i mässing med breddavlopp (som annars är ovanligt att se på sådana hoar)Mycket snyggt arbetade, och i tjockt, stabilt material. (16 gauge)Levereras utan korgventil, men passar korgventiler 115mm avsedda för breddavlopp.Vi har passande korgventiler i krom, nickel, pewter och guld.

Angivna mått kan variera +/-2 mm eftersom produkten är handgjord. Måtten är anpassade för ett 600 skåp.

Yttre bredd: 540 mmInre bredd: 500 mmYttre djup: 440 mmInre djup: 400 mmHöjd: 200 mm

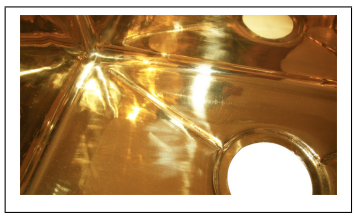



PRODUKTVARIANTER

Artnr.	Benämning	Pris

Pofessional -Belfast

Professional series - Produkter som är tillverkade för att hålla en livstid i extrema miljöer.Extra tålig glasering genom högteknologisk bränningsprocess gör dem extremt tåliga, antibakteriella samt fläck- och syraresistenta.

Klassisk handgjord ”fireclay sink” (till skillnad från enklare i porslin) från anrika Shaws of Darwen.Vasken har 3,5” utlopp som passar för korgventil. (separat produkt, se länkade artiklar nedan - olika finishar)

OBS - Finns i många olika bredder!Måttsatt ritning ? Specifikation finns att ladda ner till höger.OBS! Då dessa vaskar är handgjorda har de en måttolerans på 2%

Se video från den idylliska fabriken här.

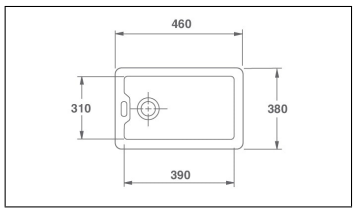

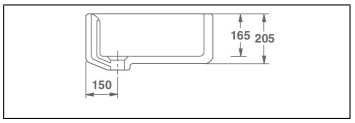



Produktvarianter

Artnr.	Benämning	Pris
SH-BS0100010	Belfast Professional 18´ Vit	5 286 SEK
SH-BS0200010	Belfast Professional 21´ Vit	6 530 SEK
SH-BS0300010	Belfast Professional 24´ Vit	6 032 SEK
SH-BS0400010	Belfast Professional 24´ Deep Vit	6 903 SEK
SH-BS0600010	Belfast Professional 30´ Vit	8 955 SEK
SH-BS0700010	Belfast Professional 36´ Vit	13 309 SEK
SH-BS0800010	Belfast Professional Metric (600) Vit	5 597 SEK

Pofessional -Cleaner

Professional series - Produkter som är tillverkade för att hålla en livstid i extrema miljöer.Extra tålig glasering genom högteknologisk bränningsprocess gör dem extremt tåliga, antibakteriella samt fläck- och syraresistenta.

Klassisk handgjord ”fireclay sink” (till skillnad från enklare i porslin) från anrika Shaws of Darwen.Vasken har 3,5” utlopp som passar för korgventil. (separat produkt, se länkade artiklar nedan - olika finishar)

OBS - Finns i olika mått!Måttsatt ritning ? Specifikation finns att ladda ner till höger.OBS! Då dessa vaskar är handgjorda har de en måttolerans på 2%

Se video från den idylliska fabriken här.



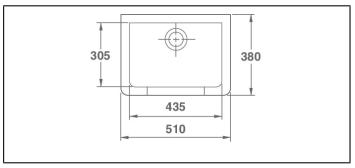

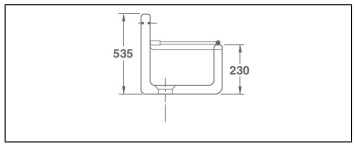

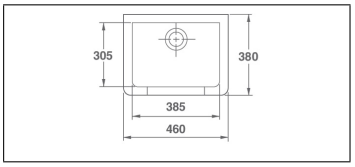

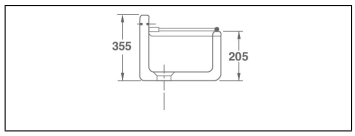



Produktvarianter

Artnr.	Benämning	Pris
SH-CL0100010	Professional Cleaner 20´ High back	12 438 SEK
SH-CL0200010	Professional Cleaner 20´ Low back	10 759 SEK
SH-CL0300010	Professional Cleaner 18´ Low back	9 764 SEK

Pofessional - Laboratory

Professional series - Produkter som är tillverkade för att hålla en livstid i extrema miljöer.Extra tålig glasering genom högteknologisk bränningsprocess gör dem extremt tåliga, antibakteriella samt fläck- och syraresistenta.

Klassisk handgjord ”fireclay sink” (till skillnad från enklare i porslin) från anrika Shaws of Darwen.Vasken har 3,5” utlopp som passar för korgventil. (separat produkt, se länkade artiklar nedan - olika finishar)

OBS - Finns i olika mått!Måttsatt ritning ? Specifikation finns att ladda ner till höger.OBS! Då dessa vaskar är handgjorda har de en måttolerans på 2%

Se video från den idylliska fabriken här.

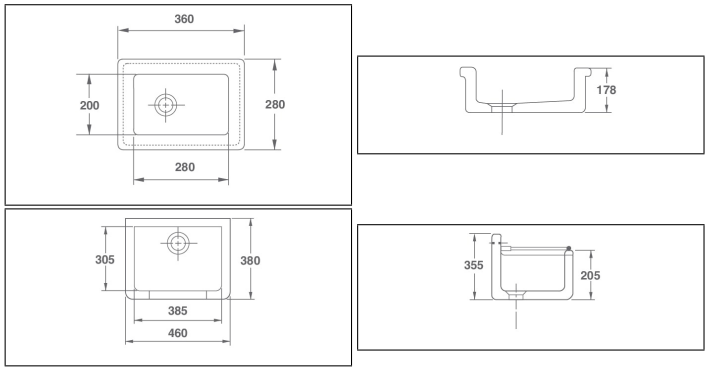



PRODUKTVARIANTER

Artnr.	Benämning	Pris
SH-LB0100010	Professional Laboratory Type 1	4 789 SEK
SH-LB0200010	Professional Laboratory Type 2	4 602 SEK
SH-LB0300010	Professional Laboratory Type 4	5 100 SEK
SH-LB0400010	Professional Laboratory Type 3	5 784 SEK

Professional Combination

Professional series - Produkter som är tillverkade för att hålla en livstid i extrema miljöer.Extra tålig glasering genom högteknologisk bränningsprocess gör dem extremt tåliga, antibakteriella samt fläck- och syraresistenta.

Klassisk handgjord ”fireclay sink” (till skillnad från enklare i porslin) från anrika Shaws of Darwen.Vasken har 3,5” utlopp som passar för korgventil. (separat produkt, se länkade artiklar nedan - olika finishar)Måttsatt ritning ? Specifikation finns att ladda ner till höger.OBS! Då dessa vaskar är handgjorda har de en måttolerans på 2%

Se video från den idylliska fabriken här.

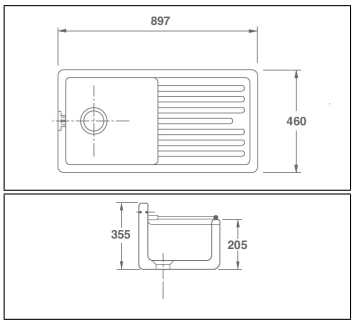

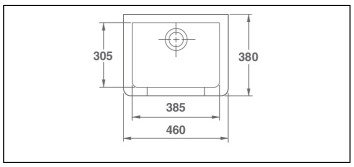



Produktvarianter

Artnr.	Benämning	Pris
SH-CO0100010	Professional Combination	17 040 SEK

Professional Shelf

Professional series - Produkter som är tillverkade för att hålla en livstid i extrema miljöer.Extra tålig glasering genom högteknologisk bränningsprocess gör dem extremt tåliga, antibakteriella samt fläck- och syraresistenta.

Klassisk handgjord ”fireclay sink” (till skillnad från enklare i porslin) från anrika Shaws of Darwen.Vasken har 3,5” utlopp som passar för korgventil. (separat produkt, se länkade artiklar nedan - olika finishar)Måttsatt ritning ? Specifikation finns att ladda ner till höger.OBS! Då dessa vaskar är handgjorda har de en måttolerans på 2%

Se video från den idylliska fabriken här.

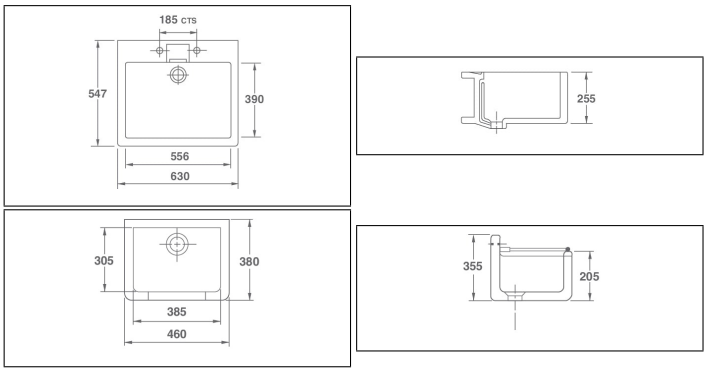



PRODUKTVARIANTER

Artnr.	Benämning	Pris
SH-SH0100010	Professional Shelf	11 878 SEK

Pofessional - Drainers

Professional series - Produkter som är tillverkade för att hålla en livstid i extrema miljöer.Extra tålig glasering genom högteknologisk bränningsprocess gör dem extremt tåliga, antibakteriella samt fläck- och syraresistenta.

Klassisk handgjord ”fireclay sink” (till skillnad från enklare i porslin) från anrika Shaws of Darwen.Vasken har 3,5” utlopp som passar för korgventil. (separat produkt, se länkade artiklar nedan - olika finishar)

OBS - Finns i olika storlekar!Måttsatt ritning ? Specifikation finns att ladda ner till höger.OBS! Då dessa vaskar är handgjorda har de en måttolerans på 2%

Se video från den idylliska fabriken här.

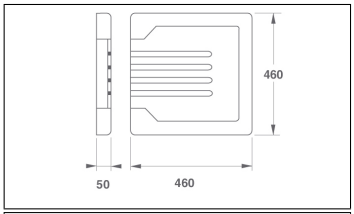

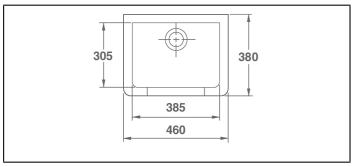

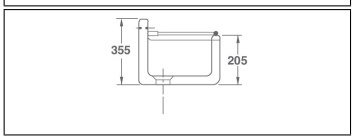



PRODUKTVARIANTER

Artnr.	Benämning	Pris
SH-CD0200010	Professional Drainer Small	4 851 SEK
SH-SO2900010	Professional Drainer Large	7 774 SEK

Bottengaller

Måttgjorda bottengaller för att skydda vasken vid hårdare användning, och även sörja för bättre dränage/avrinning.Finns till respektive SHAWS-vask,Rostfritt stål



PRODUKTVARIANTER

Artnr.	Benämning	
SH-FT01000Belfast	Sink grid Belfast	6 178 S
SH-FT01000Bowland600	Bowland 600	6 178 S
SH-FT01000Bowland800	Bowland 800	6 178 S
SH-FT01000Butler1000	Butler 1000	7 243 S
SH-FT01000Butler800	Butler 800	6 604 S
SH-FT01000Butler900	Butler 900	6 604 S
SH-FT01000Doublebowl1000(1grid)	Double bowl 1000 (1 grid)	4 176 S
SH-FT01000Doublebowl1000(2grids)	Double bowl 1000 (2 grids)	8 351 S
SH-FT01000Doublebowl800(1grid)	Double bowl 800 (1 grid)	4 176 S
SH-FT01000Doublebowl800(2grids)	Double bowl 800 (2 grids)	8 351 S
SH-FT01000Edgworthbothbowls	Edgworth both bowls	10 439 S
SH-FT01000Edgworthlargebowl	Edgworth large bowl	6 604 S
SH-FT01000Edgworthsmallbowl	Edgworth small bowl	6 604 S
SH-FT01000Egertonbothbowls	Egerton both bowls	10 780 S
SH-FT01000Egertonlargebowl	Egerton large bowl	6 604 S
SH-FT01000Egertonsmallbowl	Egerton small bowl	4 176 S
SH-FT01000Entwistle	Entwistle	6 604 S
SH-FT01000Inset600	Inset 600	6 178 S
SH-FT01000Inset800	Inset 800	6 604 S
SH-FT01000Pendle	Pendle	6 178 S
SH-FT01000Peninne	Peninne	6 178 S
SH-FT01000Ribblesdale	Ribblesdale	6 178 S
SH-FT01000Ribchester1000(onegrid)	Ribchester 1000 (one grid)	4 176 S
SH-FT01000Ribchester1000(twogrids)	Ribchester 1000 (two grids)	8 308 S
SH-FT01000Ribchester800(onegrid)	Ribchester 800 (one grid)	4 176 S
SH-FT01000Ribchester800(twogrids)	Ribchester 800 (two grids)	8 308 S
SH-FT01000Shaker1000(onegrid)	Shaker 1000 (one grid)	4 176 S
SH-FT01000Shaker1000(twogrids)	Shaker 1000 (two grids)	8 308 S
SH-FT01000Shaker800(onegrid)	Shaker 800 (one grid)	4 176 S
SH-FT01000Shaker800(twogrids)	Shaker 800 (two grids)	8 351 S
SH-FT01000Shaker900(onegrid)	Shaker 900 (one grid)	4 176 S
SH-FT01000Shaker900(twogrids)	Shaker 900 (two grids)	8 308 S
SH-FT01000Shakersingle	Shaker single	6 604 S
SH-FT01000Square	Square	4 176 S
SH-FT01000Waterside600	Waterside 600	6 604 S
SH-FT01000Waterside800	Waterside 800	7 030 S

3.5 inch Premium Waste - Button - Chrome with overflo

Korgventil med krage till breddavloppet till Whitebirks vaskar med 3,5” utlopp.(alla utom Cleveleys, Calder and Belfast)





PRODUKTVARIANTER

Artnr.	Benämning	Pris
WB-180265	3.5 inch Premium Waste - Button - Chrome with overflow	1 588 SEK

3.5 inch Premium Waste - Lever - Chrome with overflow

Korgventil med krage till breddavloppet till Whitebirks vaskar med 3,5” utlopp.(alla utom Cleveleys, Calder and Belfast)Lyxigare modell med ett ”vipp-lock”





PRODUKTVARIANTER

Artnr.	Benämning	Pris
WB-180241	3.5 inch Premium Waste - Lever - Chrome with overflow	1 588 SEK

3.5 inch Premium Waste - Lever - Gold with overflow

Korgventil med krage till breddavloppet till Whitebirks vaskar med 3,5” utlopp.(alla utom Cleveleys, Calder and Belfast)Lyxigare modell med ett ”vipp-lock”







PRODUKTVARIANTER

Artnr.	Benämning	Pris
WB-180333	3.5 inch Premium Waste - Lever - Gold with overflow	2 077 SEK

3.5 inch Standard Waste - Chrome with overflow

Korgventil med krage till breddavloppet till Whitebirks vaskar med 3,5” utlopp.(alla utom Cleveleys, Calder and Belfast)





PRODUKTVARIANTER

Artnr.	Benämning	Pris
WB-180203	3.5 inch Standard Waste - Chrome with overflow	1 349 SEK

Korgventil & avlopp (Shaws)

Korgventil med avloppsdelar ? vattenlås till alla vaskar med 3,5” utlopp.Finns i set för 1 respektive 2 avlopp per vask.

Levereras i 4 finishar som matchar Perrin ? Rowe’s kranar ? blandare.- Krom- Nickel- Pewter- Guld



PRODUKTVARIANTER

Artnr.	Benämning	Pris
PR-6400CP	1-håls korgventil m avlopp Krom	1 661 SEK
PR-6400IG	1-håls korgventil m avlopp Guld	2 595 SEK
PR-6400NI	1-håls korgventil m avlopp Nickel	2 222 SEK
PR-6400PF	1-håls korgventil m avlopp Pewter	2 409 SEK
PR-6475CP	2-håls korgventiler m avlopp Krom	2 970 SEK
PR-6475IG	2-håls korgventiler m avlopp Guld	4 463 SEK
PR-6475NI	2-håls korgventiler m avlopp Nickel	4 090 SEK
PR-6475PF	2-håls korgventiler m avlopp Pewter	4 274 SEK

Shaker 800

Shaker 800 är modern med sina raka linjer och mångsidig med sin djupa ho.Vasken har runt, metallmantlat breddavlopp och har 3,5” utlopp som passar för korgventil. (separat produkt, se länkade artiklar nedan)

Mått : 762 x 457 x 284 mmVikt : 60 kgMåttsatt ritning finns att ladda ner till höger.OBS! Då dessa vaskar är handgjorda har de en måttolerans på 2%

Glasyr : Finns i ”Vit” eller ”Antivkit” enligt variantbilder ovan

Se video från den idylliska fabriken här.







Vit



Antikvit



PRODUKTVARIANTER

Artnr.	Benämning	Pris
PR-2480AW	Shaker 800 Antikvit	15 056 SEK
PR-2480WH	Shaker 800 Vit	14 204 SEK

Shaker 900

Shaker 900 är modern med sina raka linjer och en praktisk dubbelho med centrerad mittvägg.Vasken har runda, metallmantlade breddavlopp och har 3,5” utlopp som passar för korgventil. (separat produkt, se länkade artiklar nedan)

Mått : 895 x 465 x 229 mmVikt : 65 kgMåttsatt ritning finns att ladda ner till höger.OBS! Då dessa vaskar är handgjorda har de en måttolerans på 2%

Glasyr : Finns i ”Vit” eller ”Antikvit” enligt variantbilder ovan

Se video från den idylliska fabriken här.







Vit



Antikvit



PRODUKTVARIANTER

Artnr.	Benämning	Pris
PR-2490AW	Shaker 900 Antikvit	17 661 SEK
PR-2490WH	Shaker 900 Vit	17 661 SEK

Butler 600

Butler 600 är en klassisk enkelho med mjuka enkla linjer.Vasken har runt, metallmantlat breddavlopp och har 3,5” utlopp som passar för korgventil. (separat produkt, se länkade artiklar nedan)

Mått : 595 x 460 x 255 mmVikt : 50 kgMåttsatt ritning finns att ladda ner till höger.OBS! Då dessa vaskar är handgjorda har de en måttolerans på 2%

Glasyr : Finns i ”Vit” eller ”Antikvit” enligt variantbilder ovan

Se video från den idylliska fabriken här.





Vit



Antikvit



PRODUKTVARIANTER

Artnr.	Benämning	Pris
PR-2460AW	Butler 600 Antikvit	11 557 SEK
PR-2460WH	Butler 600 Vit	10 903 SEK

Shaker 1000 -50%

Shaker 1000 är modern med sina raka linjer och en rejäl dubbelho med centrerad mittvägg.Vasken har runda, metallmantlade bred-davlopp och har 3,5” utlopp som passar för korgventil. (separat produkt, se länkade artiklar nedan)

Mått : 995 x 465 x 229 mmVikt : 70 kgMåttsatt ritning finns att ladda ner till höger.OBS! Då dessa vaskar är handgjorda har de en måttolerans på 2%

Glasyr : Finns i ”Vit” eller ”Antikvit” enligt variantbilder ovan

Se video från den idylliska fabriken här.

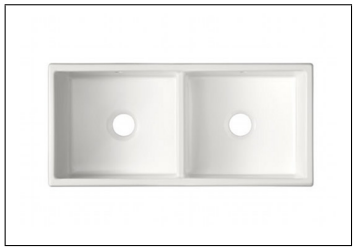



Vit



Antikvit



PRODUKTVARIANTER

Artnr.	Benämning	Pris
PR-2400AW	Shaker 1000 Antikvit	9 351 SEK
PR-2400WH	Shaker 1000 Vit	8 821 SEK

-50% - Double 800 Perrin & Rowe

Perrin ? Rowe slutar sälja köksvaskar med sitt brand, detta är sista examplarenPriset gäller per styck och för de 2 st som finns i lager för omgående leverans.50% rabatt : 8800:- (17’599:-)

Double 800 är en kompakt dubbelho med centrerad mitt-vägg.Vasken har runda, metallskodda breddavlopp och har 3,5” utlopp som passar för korgventil. (separat produkt, se länkade artiklar nedan)

Mått : 795 x 465 x 229 mmVikt : 65 kgMåttsatt ritning finns att ladda ner till höger.OBS! Då dessa vaskar är handgjorda har de en måttolerans på 2%

Se video från den idylliska fabriken här.







Vit



PRODUKTVARIANTER

Artnr.	Benämning	Pris

Riverside

Riverside är en lite modernare enkelho med vackert bågformad framsida.Vasken har runt, metallmantlat breddavlopp och har 3,5” utlopp som passar för korgventil. (separat produkt, se länkade artiklar nedan)

Mått : 597 x 531 x 220 mmVikt : 45 kgMåttsatt ritning finns att ladda ner till höger.OBS! Då dessa vaskar är handgjorda har de en måttolerans på 2%

Glasyr : Finns i ”Vit” eller ”Antikvit” enligt variantbilder ovan

Se video från den idylliska fabriken här.









Vit



Antikvit



PRODUKTVARIANTER

Artnr.	Benämning	Pris